Hisense

life reimagined

Manual del usuario

Antes de usar este aparato, lea detenidamente este manual y consérvelo para futuras referencias.

WF7I1248BWR
WF7I1248BB
WF7I1248BBR/BLX
WF7I1248B*R
WF7I1248BBR
WF7I1248B*

ES

Español

Muchas gracias por elegir nuestro producto

■ Por favor, instale y utilice este producto correctamente. No lave con este producto prendas que no sean aptas para el lavado a máquina.

■ Las imágenes del manual son solo ilustrativas. La apariencia, impresión, etc., se basarán en el producto real.

■ Nuestra empresa hace hincapié en las actualizaciones tecnológicas. Con el fin de mejorar el rendimiento general de este electrodoméstico, realizaremos cambios técnicos en el mismo sin previo aviso. Le agradecemos su comprensión.

■ Este producto es solo para uso doméstico.

Símbolos utilizados en este manual:

- INFORMACIÓN, CONSEJO, SUGERENCIA O ADVERTENCIA
- ADVERTENCIA - PELIGRO GENERAL
- ADVERTENCIA - PELIGRO DE DESCARGA ELÉCTRICA
- ADVERTENCIA - PELIGRO DE QUEMADURAS
- ADVERTENCIA - PELIGRO DE INCENDIO



Lea el manual de instrucciones

Tabla de contenido

PRECAUCIONES DE SEGURIDAD ····· **1**

DESCRIPCIÓN DEL PRODUCTO ····· **11**

ESPECIFICACIONES (SEGÚN EL MODELO) ····· 12

INSTALACIÓN Y CONEXIÓN ····· **13**

EMBALAJE/ENVASADO ····· 13

Retire los pernos para transporte ····· 15

LUGAR DE INSTALACIÓN ····· 16

Patas regulables ····· 16

Espacio libre para la instalación ····· 17

Conexión al suministro de agua ····· 17

CONEXIÓN Y SUJECIÓN DE LA MANGUERA DE DESAGÜE ····· 21

Conexión a la red eléctrica ····· 22

TRANSPORTE DESPUÉS DE LA INSTALACIÓN ····· 23

ANTES DE UTILIZAR EL APARATO POR PRIMERA VEZ ····· 24

PRENDAS NO APTAS PARA EL LAVADO NI EL SECADO ····· **26**

AÑADIR DETERGENTE/SUAVIZANTE ····· **27**

PRECAUCIONES DE USO ····· **28**

PRIMER USO ····· **29**

INTERFAZ PRINCIPAL ····· **30**

TABLA DE PROGRAMAS ····· 32

AJUSTES Y FUNCIONES ADICIONALES ····· 34

INTERFAZ DE CONNECTLIFE ····· 40

INTERFAZ DE LA TARJETA DE FUNCIONES ····· **43**

CONEXIÓN INTELIGENTE ····· **44**

DESBLOQUEAR PANTALLA ····· **45**

INTERRUPCIONES Y CAMBIOS DEL PROGRAMA ····· **45**

APERTURA DE EMERGENCIA DE LA PUERTA ····· **46**

MANTENIMIENTO Y LIMPIEZA ····· **47**

LIMPIEZA DEL CAJÓN DEL DETERGENTE ····· 47

LIMPIEZA DE LA MANGUERA DE SUMINISTRO DE AGUA, EL COMPARTIMENTO EXTERIOR DEL CAJETÍN DE DETERGENTE Y LA JUNTA DE GOMA DE LA PUERTA ····· 48

LIMPIEZA DEL FILTRO DE LA BOMBA ····· 49

LIMPIEZA DEL FILTRO DE ENTRADA ····· **50**

LIMPIE EL EXTERIOR DE LA LAVADORA ····· 50

RESOLUCIÓN DE PROBLEMAS ····· **51**

ANOMALÍA EN EL SECADO (aplicable a modelos con función de secado) ····· 53

CÓDIGOS DE AVERÍA Y SOLUCIÓN DE PROBLEMAS **54**

Servicio **55**

RECOMENDACIONES DE USO **56**

RECOMENDACIONES PARA LA ELIMINACIÓN DE MANCHAS ESPECÍFICAS **57**

Eliminación **59**

TABLA DE CONSUMOS TÍPICOS **61**

PRECAUCIONES DE SEGURIDAD

Requisitos generales de seguridad



Lea atentamente el manual antes de utilizar este electrodoméstico.
No utilice este electrodoméstico si no ha comprendido o leído este manual.

Este manual es aplicable a varios modelos. Por lo tanto, este manual puede incluir funciones que no están cubiertas por este modelo.

El incumplimiento de las instrucciones o el uso incorrecto pueden dañar la ropa o el aparato, o causarle lesiones.
Coloque el manual cerca del electrodoméstico para tener un fácil acceso a su consulta.

Este electrodoméstico está destinado al uso doméstico y aplicaciones similares, tales como:

- áreas de cocina para el personal en tiendas, oficinas y otros entornos de trabajo;
- casas de campo;
- clientes en hoteles, moteles y otros entornos de tipo residencial;
- entornos tipo hostal;
- áreas de uso común en bloques de pisos o en lavanderías.

Si el electrodoméstico se utiliza con fines profesionales, lucrativos o para un uso que exceda el uso doméstico normal y aplicaciones similares, o si lo utiliza una persona que no es un consumidor, el período de garantía se igualará al período de garantía mínimo exigido por la legislación vigente.
Este aparato no está diseñado para ser utilizado por personas (incluidos niños) con capacidades físicas, sensoriales o mentales reducidas, o con falta de experiencia

y conocimientos, a menos que hayan recibido supervisión o instrucciones sobre el uso del mismo por parte de una persona responsable de su seguridad. Los niños deben ser vigilados para evitar que jueguen con el aparato.
Los niños menores de 3 años deben mantenerse alejados a menos que estén bajo continua supervisión.
Este aparato puede ser utilizado por niños a partir de 8 años y personas con capacidades físicas, sensoriales o mentales reducidas o con falta de experiencia y conocimiento si se encuentran bajo supervisión o han recibido instrucciones sobre el uso del aparato de forma segura y comprenden los peligros involucrados.
Los niños no deben jugar con el aparato. La limpieza y el mantenimiento por parte del usuario no deben ser realizados por niños sin supervisión.

La capacidad máxima en algunos ciclos para ropa seca a utilizar es Lavado (12 kg).

La capacidad máxima recomendada puede variar entre los diferentes programas. Para obtener los mejores resultados, consulte la «TABLA DE PROGRAMAS».

Para conectar el aparato al suministro de agua, asegúrese de utilizar la manguera de suministro de agua y las juntas suministradas. La presión del agua debe estar entre 0,1 y 1 MPa (1-10 bar; 1-10 kp/cm²; 10-100 N/cm²).

Para conectar el aparato al suministro de agua, no reutilice una manguera de suministro de agua antigua, utilice siempre una nueva .

Utilicen los juegos de mangueras nuevos suministrados con el aparato y no reutilicen los juegos de mangueras antiguos.

Para los aparatos con aberturas de ventilación en la base, las aberturas de ventilación no deben quedar obstruidas por alfombras.

Si el cable de alimentación está dañado, debe ser sustituido por el fabricante, su servicio técnico o personas con cualificación similar para evitar riesgos.

SEGURIDAD ELÉCTRICA

Este aparato cumple las normas de seguridad pertinentes.

Antes de conectar el aparato al suministro eléctrico, espere al menos 2 horas para que alcance la temperatura ambiente.

Este electrodoméstico debe ser reparado por un centro de servicio autorizado, y solo se utilizarán piezas de repuesto reconocidas por el fabricante autorizado. Todas las reparaciones y el mantenimiento relacionados con la seguridad o el rendimiento deben ser realizados por profesionales capacitados.

No intente reparar este electrodoméstico por su propia cuenta. Las reparaciones realizadas por personal no profesional pueden causar lesiones personales o averías más graves. Consulte a su centro de servicio local y utilice siempre piezas de repuesto originales.

No intente utilizar el electrodoméstico si está dañado, funciona mal, está parcialmente desmontado o le faltan piezas o tiene piezas dañadas, incluidos cables o enchufes dañados.

No doble excesivamente el cable de alimentación ni coloque objetos pesados sobre él.

No pulverice agua para limpiar el interior ni el exterior del dispositivo.

En caso de inundación, desconecte el enchufe y póngase en contacto con el centro de servicio posventa.

Los modelos con función de secado cuentan con protección de apagado automático del dispositivo de calentamiento para evitar el sobrecalentamiento. Si la temperatura supera la temperatura de protección, el sistema apagará automáticamente el dispositivo de calentamiento, y cuando la temperatura baje por debajo de la temperatura de protección, el dispositivo de calentamiento reanudará su funcionamiento.

No utilice enchufes múltiples, cables de alimentación prolongados ni adaptadores dobles en el aparato. No utilice un cable de extensión para conectar el electrodoméstico a la red eléctrica.

No conecte el aparato a la toma de corriente de una afeitadora eléctrica o un secador de pelo.

No conecte el aparato a una toma de corriente diseñada específicamente para aparatos de baja carga.

Antes de conectar el aparato al suministro eléctrico, asegúrese de que la tensión eléctrica indicada en la placa de características coincide con la de su toma de corriente. La toma de corriente debe estar correctamente conectada a tierra y el suministro de agua debe carecer de obstrucciones.

No conecte el aparato a la red eléctrica mediante un dispositivo de conmutación externo (como un temporizador programable) ni a una fuente de alimentación que se encienda y apague regularmente por el proveedor de energía.

Los gases de escape no deben descargarse en el conducto (chimenea) utilizado para evacuar gases de combustión ni en otros conductos de evacuación de gases de combustibles.

INSTALACIÓN

Antes de utilizar el aparato, asegúrese de retirar el embalaje (esponja, espuma de poliestireno, etc.) adherido a la parte inferior del electrodoméstico.

Instale el electrodoméstico correctamente según las instrucciones y conecte el agua y la electricidad (véase «INSTALACIÓN Y CONEXIÓN»). La conexión del agua y la electricidad debe ser realizada por técnicos o profesionales debidamente formados.

No instale este electrodoméstico en lugares donde la apertura de la puerta esté restringida.

No instale el aparato en un lugar donde la temperatura pueda bajar de 5 °C, de lo contrario, las piezas pueden dañarse cuando el agua se congele.

Coloque el electrodoméstico sobre una superficie plana y resistente. Si el electrodoméstico se instala en una plataforma alta, debe asegurarse para evitar que vuelque.

El extremo de la manguera de desagüe debe colocarse en el sistema de desagüe.

Este electrodoméstico no debe almacenarse ni utilizarse en lugares al aire libre.

Evite la acumulación de pelusas cerca del aparato.

No instale el electrodoméstico cerca de calefactores ni de objetos inflamables.

No instale el aparato en una zona con riesgo de fugas de gas.

Asegúrese de que las condiciones de ventilación sean buenas para evitar que el gas generado por este electrodoméstico fluya de vuelta a la habitación, causando así un incendio.

USO

Antes de usarla por primera vez, retire los tornillos de transporte;de lo contrario, puede producirse un daño grave al encender la máquina (consulte «INSTALACIÓN Y CONEXIÓN/RETIRADA DE LOS TORNILLOS DE TRANSPORTE»). Este tipo de daños no está cubierto por la garantía.

Compruebe si el electrodoméstico ha sufrido daños durante el transporte. No utilice nunca el electrodoméstico si está dañado.

Utilice detergentes adecuados para la limpieza del aparato y el lavado de la ropa. No nos hacemos responsables de daños o decoloración de las juntas y piezas de plástico causados por el uso de lejía o tintes.

No intente separar ningún panel ni desmontar el electrodoméstico.

No utilice objetos punzantes como alfileres, cuchillos o uñas para pulsar el botón.

No tenga las manos mojadas para tocar el enchufe ni para hacer funcionar el electrodoméstico.

Este aparato solo es adecuado para el lavado o el secado ordinario de prendas (modelos con función de secado), no para la limpieza en seco.

Dado que el aparato es pesado, puede lesionarse al intentar levantarlo. No levante el aparato usted solo; sus manos podrían cortarse con los bordes afilados.

No agarre el electrodoméstico por las partes salientes. Las partes salientes del electrodoméstico pueden romperse al levantarlo o empujarlo.

No lave prendas con botones grandes u otros objetos metálicos pesados. Asegúrese de que todos los bolsillos de la ropa estén vacíos. Para evitar olores y moho, abra la puerta al terminar el ciclo de lavado y deje que el tambor se seque.

No deje objetos metálicos en el tambor durante mucho tiempo.

El cristal de la puerta puede romperse debido a un fuerte impacto, así que tenga cuidado cuando utilice el electrodoméstico.

Introduzca la ropa completamente dentro del tambor para que no quede atrapada por la puerta.

Cuando no esté usando el aparato, cierre el suministro de agua y desenchufe el cable de alimentación de la toma de corriente.

No introduzca animales (como mascotas) en el electrodoméstico.

TRANSPORTE/TRANSPORTE DESPUÉS DE LA INSTALACIÓN

Si planea mover el electrodoméstico instalado, instale los tornillos de transporte (Consulte «INSTALACIÓN Y CONEXIÓN/MOVIMIENTO Y TRANSPORTE DESPUÉS DE

LA INSTALACIÓN»). Antes de colocar los tornillos de transporte, ¡desenchufe el cable de alimentación!

Después de que finalice el programa de lavado, cierre el grifo y desenchufe el cable de alimentación. Nunca desenchufe un electrodoméstico tirando del cable de alimentación. Sujete siempre firmemente el enchufe y tire directamente de él para desenchufarlo de la toma de corriente.

⚠ NO UTILICE DETERGENTES QUE CONTENGAN DISOLVENTES, YA QUE ESTOS PUEDEN LIBERAR GASES TÓXICOS, DAÑAR EL APARATO Y CAUSAR RIESGOS DE INCENDIO O EXPLOSIÓN.

No fuerce la apertura de la puerta mientras el aparato esté en funcionamiento (lavado a alta temperatura/centrifugado).

No utilice el aparato después de limpiarlo con productos químicos industriales.

⚠ El agua residual descargada durante el lavado a alta temperatura está caliente, por lo que no la toque para evitar quemaduras.

La ropa manchada con sustancias como aceite de cocina, acetona, alcohol, gasolina, queroseno, quitamanchas, trementina, cera y eliminadores de cera debe lavarse primero con agua caliente y abundante detergente, y luego lavarse en el tambor.

Utilice suavizantes u otros productos similares siguiendo las instrucciones de uso del suavizante.

Por favor, retire todos los objetos de los bolsillos de la prenda, como encendedores y cerillas.

⚠ **PELIGRO DE QUEMADURAS**

La puerta puede calentarse durante el lavado y el secado. Tenga cuidado para evitar quemaduras. No deje que los niños jueguen cerca de la puerta. No toque el cristal de la puerta durante el funcionamiento del electrodoméstico.

⚠ PROTECCIÓN CONTRA FUGAS DE AGUA (mientras el aparato está encendido)

Si el nivel de agua en el aparato supera el nivel normal, se activará la función de protección del nivel de agua. Esta función detendrá el suministro de agua y comenzará el desagüe. El programa actual se ha interrumpido y se muestra un mensaje de error.

No lave ni seque artículos como gomaespuma (espuma de látex), gorros de ducha, tejidos impermeables, productos de goma, prendas con almohadillas de gomaespuma o almohadas en el tambor.

⚠ ADVERTENCIA

Si su aparato tiene función de secado, no detenga el programa antes de que finalice el ciclo de secado. Si necesita interrumpir el programa por cualquier motivo, retire cuidadosamente la ropa para evitar quemaduras. Retire rápidamente la ropa y extiéndala para que se enfríe rápidamente.

SEGURIDAD DE LOS NIÑOS

Antes de cerrar la puerta del electrodoméstico y poner en marcha el programa, asegúrese de que solo hay ropa en el tambor. Asegúrese de que ningún niño se mete en el electrodoméstico y cierre la puerta desde el interior.

No deje que la puerta del electrodoméstico permanezca abierta. Los niños pueden colgarse de la puerta o trepar por el interior del electrodoméstico, causando daños o lesiones.

Guarde todos los materiales de embalaje en un lugar fuera del alcance de los niños, ya que pueden ser peligrosos.

Mantenga el detergente y el suavizante fuera del alcance de los niños.

SERVICIO

El usuario será responsable de los costes de reparación de los daños causados por una conexión incorrecta, una instalación y un uso inadecuados, o una reparación realizada por personal no autorizado, ya que dichos daños no están incluidos en la garantía.

La garantía no incluye los consumibles, las desviaciones leves de color, el aumento de ruido debido al envejecimiento del electrodoméstico (que no afecta a su funcionalidad) ni los defectos estéticos de las piezas (que no afectan a la funcionalidad ni a la seguridad del electrodoméstico).

DESCRIPCIÓN DEL PRODUCTO

FRONTAL
1 Panel de control
2 Mando giratorio
3 Cajetín del detergente
4 Puerta
5 Tapa de la puerta del filtro de la bomba de desagüe

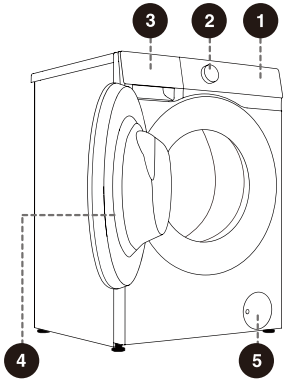

PARTE TRASERA
1 Manguera de entrada de agua
2 Cable de alimentación
3 Manguera de desagüe
4 Patas ajustables
5 Tornillo de transporte

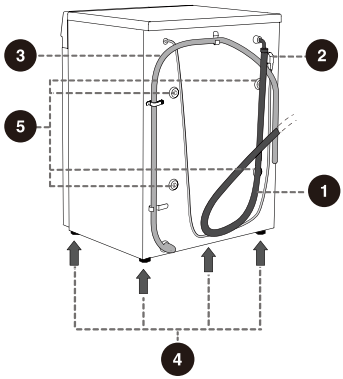

Las ilustraciones de este manual son meramente ilustrativas. Debido a las mejoras del producto y a la ampliación de la serie, el aspecto, el color y los componentes funcionales del producto que reciba pueden diferir de los mostrados en este manual. Consulte el producto real.

ESPECIFICACIONES (SEGÚN EL MODELO)

Carga máxima	12 kg
Peso neto	76 kg
Tensión nominal	220-240 V ~
Frecuencia	50 Hz
Potencia nominal	1900 W

DIMENSIONES (MM)

Índice	Dimensiones (mm)
A	595
B	845
C	570
D	595
E	630
F	1125
G	360

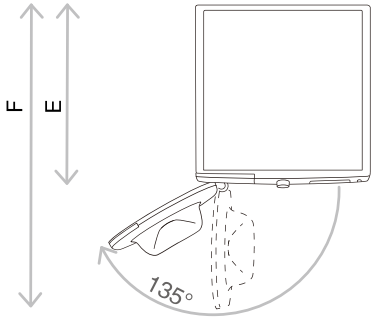

E = **Profundidad del aparato**
F = **Profundidad con la puerta abierta**

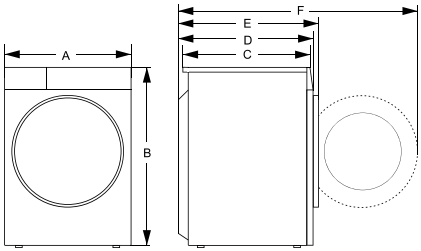

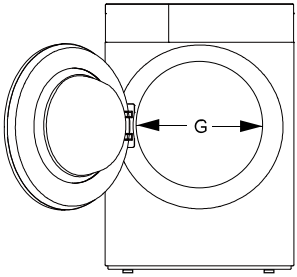

G = Diámetro de la boca de carga

INSTALACIÓN Y CONEXIÓN

EMBALAJE/ENVASADO

Retire primero todo el embalaje y la espuma, especialmente la base de espuma. Al desembalar el electrodoméstico, no utilice objetos afilados que podrían dañarlo. Mantenga los materiales de embalaje (bolsas de plástico, otras piezas de plástico, etc.) fuera del alcance de los niños.

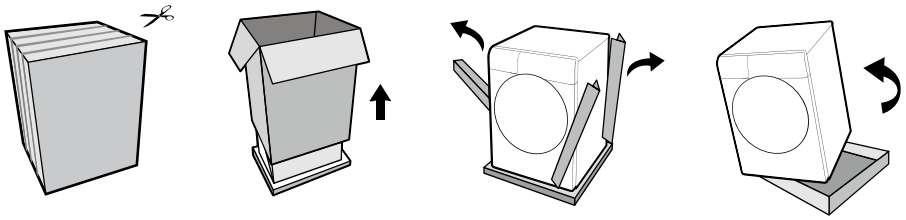

El proceso de embalaje de la máquina es justo lo contrario del desembalaje anterior.

Compruebe si el dispositivo presenta algún daño. Si está dañado, no lo utilice y póngase inmediatamente en contacto con el servicio postventa.
Los accesorios incluidos con este aparato incluyen uno o más de los siguientes:

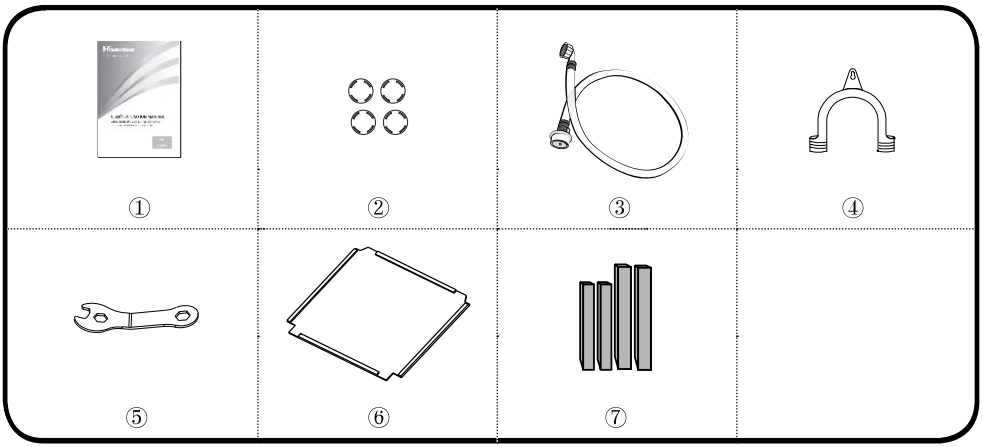

① Manual del usuario；② 4 cubiertas de los tornillos de transporte；③ Manguera de entrada de agua；④ Soporte de la manguera de desagüe；⑤ Llave；⑥ Panel de reducción de ruido；⑦ tira de esponja；
Los diferentes modelos presentan configuraciones diferentes y los accesorios incluidos con este electrodoméstico están supeditados a la configuración real del modelo.

MÉTODO DE INSTALACIÓN DE LA PLACA DE REDUCCIÓN DE RUIDO:

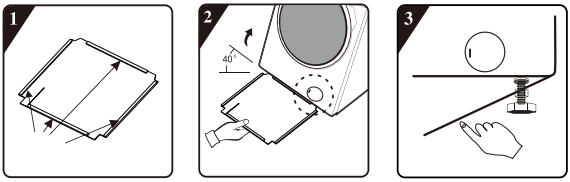

1.Despegue el papel protector de la cinta adhesiva de doble cara alrededor de la cubierta inferior.

2.Incline el aparato en un ángulo de 40°, con la hendidura en ángulo recto orientada hacia el frente del aparato, tal como se muestra en la ilustración. Inserte la hendidura en ángulo oblicuo entre los dos tornillos de las patas en la parte trasera del aparato hasta que quede completamente insertada. Cierre el panel inferior de modo que quede ajustado contra la parte inferior del aparato.

3.Presione firmemente con la mano la cinta adhesiva de doble cara alrededor de los bordes para asegurarse de que la placa de reducción de ruido quede bien fijada al cuerpo del aparato.

Método de instalación de las tiras de esponja:

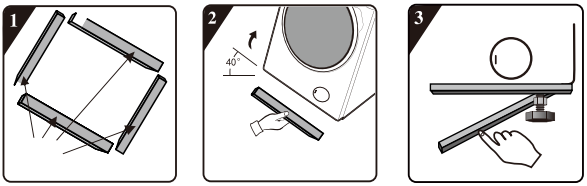

1. Despegue el papel protector del adhesivo de doble cara de las tiras de esponja.

2.Incline el dispositivo en un ángulo de 40°, pegue 2 tiras de esponja largas en las posiciones de soporte delantera y trasera de la parte inferior de la caja, y pegue 2 tiras de esponja cortas en las posiciones de soporte izquierda y derecha.

3.Use la mano para presionar y fijar firmemente las tiras de esponja.

Retire los pernos para transporte

⚠ Después de retirar todo el embalaje, retire los tornillos de transporte. De lo contrario, este equipo puede dañarse durante su uso. Este tipo de daños no está cubierto por la garantía.

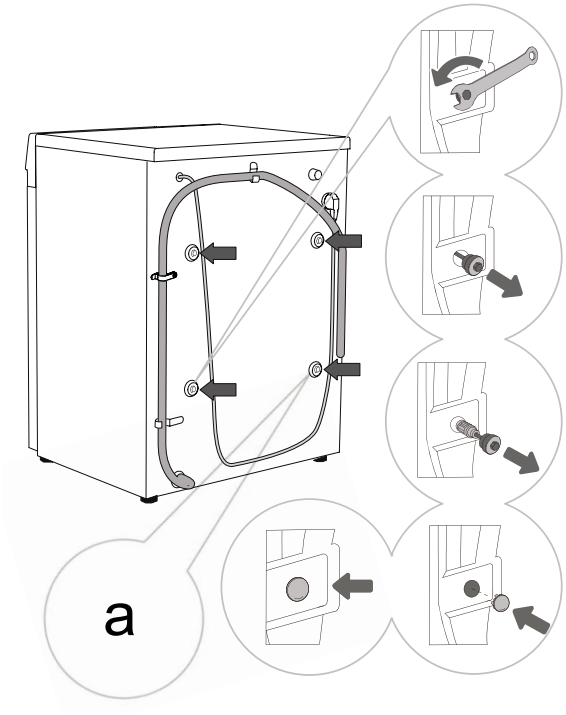

1.Aparte la manguera de desagüe a un lado. Utilice una llave adecuada para aflojar los 4 tornillos de la parte trasera girándolos en sentido antihorario, en la dirección indicada por las flechas. Afloje cada tornillo aproximadamente 30 mm.

2.Saque los 4 tornillos de transporte en sentido horizontal.

3.Extraiga en horizontal los tornillos de transporte junto con las piezas de goma y plástico.

4.Utilice las tapas para tornillos de transporte para cubrir los orificios de los tornillos. (Las tapas para tornillos de transporte y el manual de instrucciones están incluidos en los accesorios suministrados.)

a: La abrazadera del cable de alimentación viene configurada aquí y debe retirarse. (No disponible para algunos modelos)

Conserve los tornillos de transporte para futuros traslados. Si fuera necesario reinstalar los tornillos de transporte, siga los pasos anteriores en el orden inverso.

LUGAR DE INSTALACIÓN

Coloque el electrodoméstico sobre un suelo sólido y nivelado para mantenerlo estable. La superficie debe estar limpia y seca; de lo contrario, el electrodoméstico podría deslizarse. También limpie la superficie inferior de las patas regulables.

Patas regulables

Utilice un nivel de burbuja y la llave suministrada.

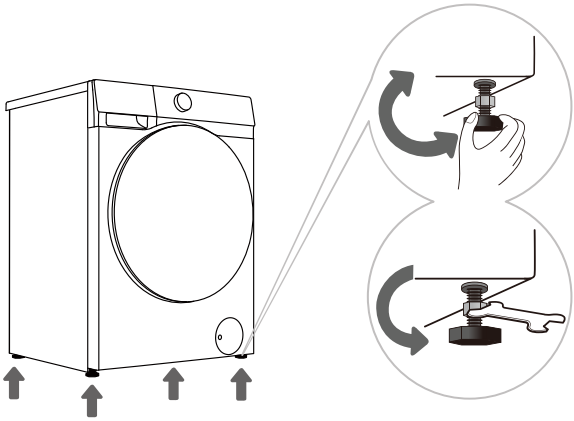

1.Ajuste el nivel girando las patas regulables. Las patas regulables permiten un ajuste del nivel de 2 cm.

2.Después de ajustar la altura, apriete la contratuerca en sentido antihorario con una llave adecuada (véase la figura).

Si el equipo no está estable, pueden producirse vibraciones, deslizamientos y ruidos. Los daños causados por una mala nivelación no están cubiertos por la garantía.

Durante el funcionamiento del aparato, pueden producirse ruidos anormales o sonidos extraños, que se deben principalmente a una mala instalación.

Espacio libre para la instalación

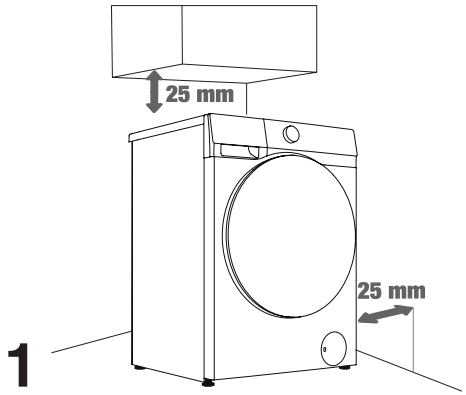

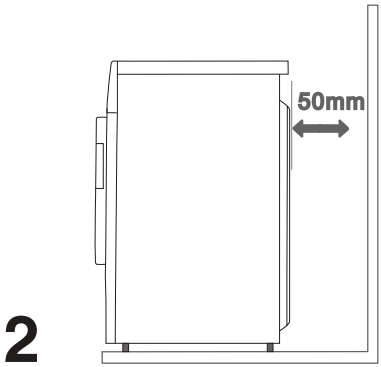

Debe dejarse un espacio entre el aparato y las paredes o muebles. Para garantizar un funcionamiento óptimo del aparato, deje un espacio libre en todos los lados como se muestra en la figura.
No respetar este mínimo espacio puede suponer un riesgo para la seguridad y un funcionamiento anómalo.
También podría producirse un sobrecalentamiento (Figuras 1 y 2).

Conexión al suministro de agua

Cada modelo dispone de mangueras de entrada de agua diferentes. Conecte debidamente la manguera de entrada al grifo según la manguera correspondiente.

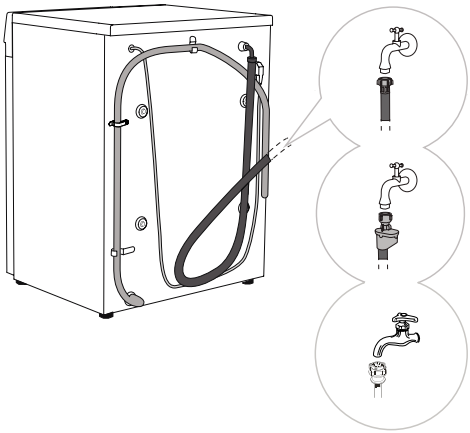

A. Conexión de la manguera de entrada de agua europea

B. Conexión AquaStop

C. Conexión de la manguera de entrada de agua china

Para garantizar un funcionamiento normal, la presión del agua de entrada debe estar entre 0,1 y 1 MPa (1-10 bar, 1-10 kp/cm², 10-100 N/cm²). La presión dinámica mínima del agua se puede determinar midiendo el caudal de agua. Abra completamente el grifo y deberían de salir 3 litros de agua en un plazo de 15 segundos.

- Utilice la manguera de agua nueva que viene con el aparato. No utilice mangueras de agua antiguas ni otras mangueras de agua.
- Asegúrese de que las mangueras de agua no estén dañadas. Si la manguera de agua está deteriorada por el tiempo, quebradiza o agrietada, deberá sustituirse.
- El aparato solo puede conectarse a una entrada de agua fría y no a una entrada de agua caliente.

CONEXIÓN DE LA MANGUERA DE ENTRADA DE AGUA EUROPEA

Apriete suavemente la manguera a mano para asegurar un buen sellado (par máximo: 2 Nm).
Compruebe si hay alguna fuga de agua en la junta.
No utilice alicates ni herramientas similares para evitar dañar las roscas de la tuerca.

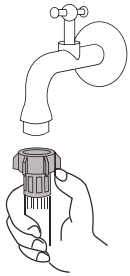

CONEXIÓN AQUASTOP

Si las tuberías internas o las mangueras de agua están dañadas, el sistema de apagado se activará automáticamente para cortar el suministro de agua al aparato. En tal caso, el cristal de control (a) se volverá rojo. Sustituya la manguera de entrada de agua.

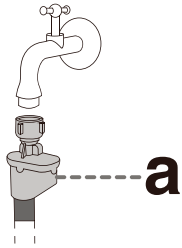

- El sistema AquaStop contiene una válvula eléctrica; por lo tanto, no sumerja la manguera de entrada de agua equipada con el sistema AquaStop en agua.
- La manguera de agua también se puede conectar sin utilizar una válvula antirretorno.

CONEXIÓN DE MANGUERA DE SUMINISTRO DE AGUA CHINA

1. Seleccione un grifo adecuado con una longitud de la punta superior a 10 mm. El extremo de salida debe ser plano. Si el extremo es irregular, alíselo con una lima para evitar fugas después de la instalación (ver Figura 1).
2. Presione el deslizador hacia abajo para desconectar el conector de la manguera de suministro de agua del conjunto de entrada (ver Figura 2).
3. Afloje los cuatro tornillos del conector de la manguera de suministro de agua y, a continuación, conecte la manguera al grifo. Si el diámetro del grifo es demasiado grande para el conector, afloje los tornillos y retire el casquillo (véase la Figura 3).
4. Apriete uniformemente los 4 tornillos del conector de la manguera de entrada de agua y, a continuación, apriete las tuercas, como se muestra en la Figura 4.
5. Si el aparato va a utilizarse una o varias veces en una semana, presione el anillo deslizante hacia abajo y no desmonte el conector de la manguera de entrada de agua para evitar daños en los tornillos de fijación.

Nota: La longitud de la rosca expuesta antes de apretar la tuerca de sujeción es de aproximadamente 4 mm; después de apretarla, la longitud de la rosca expuesta es inferior a 2 mm, como se muestra en la Figura 4.

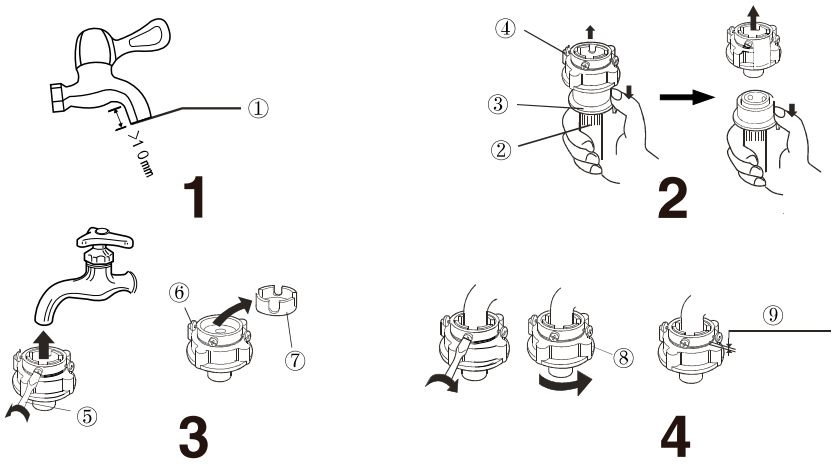

① Cara del extremo de salida de agua; ② Manguera de entrada de agua; ③ Collarín deslizante; ④ Conector de la tubería de entrada de agua; ⑤ Destornillador; ⑥ Tornillo; ⑦ Manguito; ⑧ Tuerca; ⑨ Antes de apretar: aprox. 4 mm; Después de apretar: menos de 2 mm;

Compruebe la conexión entre la manguera de entrada de agua y el grifo

1. Tire suavemente de la manguera de suministro de agua para comprobar que la conexión esté bien fijada.
2. Abra el grifo para comprobar si hay fugas.
3. La manguera de entrada de agua no debe tener vueltas ni pliegues.
4. Antes de cada uso, compruebe la conexión de la manguera de entrada de agua para evitar una conexión incorrecta.



Conecte el tubo de entrada de agua al aparato

Conecte la tuerca de la manguera de entrada de agua al conector de la válvula de entrada de agua del aparato, apriete la tuerca y agítela suavemente para comprobar si está bien ajustada, como se muestra en la figura de la derecha.

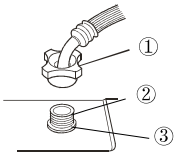

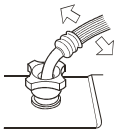

① Tuerca del tubo de entrada de agua; ② Conexión de la válvula de entrada de agua; ③ Junta de goma;

Nota:

1. Apriete de manera uniforme y no atornille en la manguera de entrada de agua, de lo contrario la unión de dicha manguera se dañará.
2. No extraiga la junta de goma. Cada vez que utilice el aparato, compruebe si la junta de goma se ha desprendido o está dañada . Si hay algún daño, contacte con el servicio postventa inmediatamente.

CONEXIÓN Y SUJECIÓN DE LA MANGUERA DE DESAGÜE

Introduzca la manguera de desagüe en el depósito de agua o la bañera, o conéctela directamente a la salida de desagüe (el diámetro mínimo de la manguera de desagüe es de 4 cm). La distancia vertical desde la manguera de desagüe hasta el suelo es de 70-100 cm. Hay tres formas de conectar la manguera de desagüe (A, B, C).

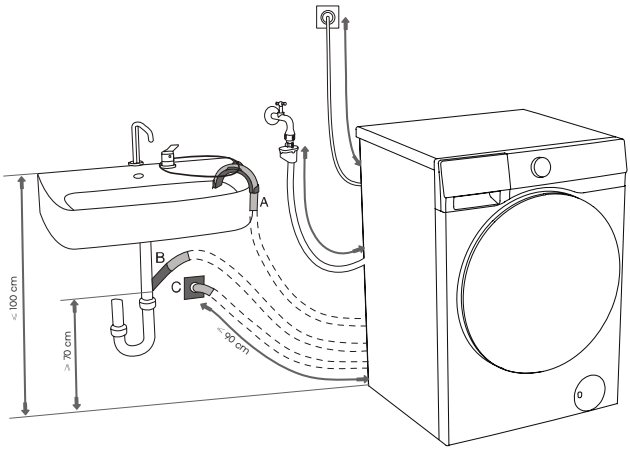

A. Introduzca el extremo de la manguera de desagüe en el depósito de agua o la bañera. Utilice bridas para asegurar la manguera de desagüe al soporte en codo para evitar que resvale.

B. Coloque la manguera de desagüe directamente en el desagüe del fregadero. No utilice un fregadero pequeño. Tenga en cuenta que el agua drenada puede estar caliente.

C. Conecte la manguera de desagüe a la salida del desagüe en la pared con el codo de almacenamiento de agua e instálela bien para la limpieza.

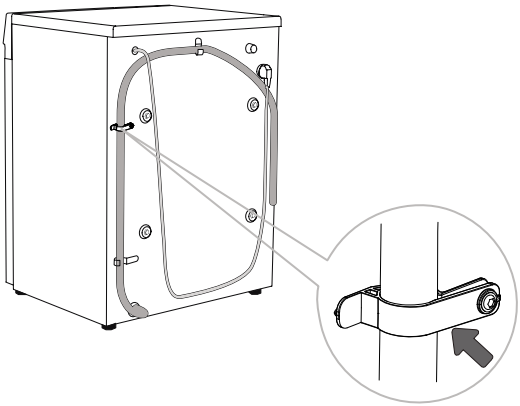

D. La manguera de desagüe debe sujetarse a la abrazadera de la manguera situada en la parte trasera del aparato, tal como se muestra.

⚠ No se permite quitar la abrazadera de la manguera, ya que esto causará un lavado inadecuado.

Asegúrese de que la manguera de desagüe no esté dañada.

Una mala instalación de la manguera de desagüe podría conllevar un riesgo para la seguridad o un funcionamiento anormal.

Conexión a la red eléctrica

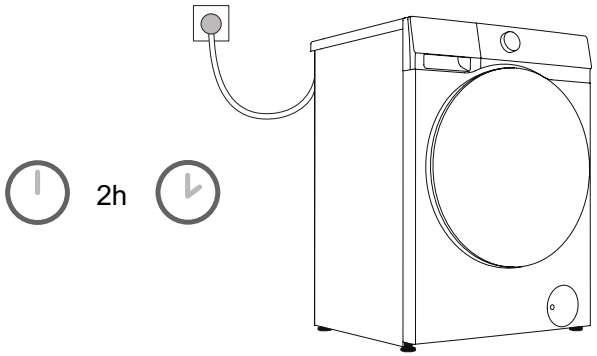

Antes de conectar el dispositivo al suministro eléctrico, espere al menos 2 horas para que alcance la temperatura ambiente.

Este aparato se conecta a una toma de corriente con conexión a tierra y no debe haber obstrucciones entre el electrodoméstico y la toma. La toma de corriente debe disponer de una protección de puesta a tierra adecuada. Para obtener información básica sobre el aparato, consulte la placa de características.

Se recomienda utilizar dispositivos de protección contra sobretensiones para proteger este electrodoméstico de la caída de rayos.

No utilice un alargador para conectar el electrodoméstico a la red eléctrica.

No conecte el aparato a una toma de corriente diseñada específicamente para aparatos de baja carga.

No enchufe ni desenchufe el electrodoméstico con las manos mojadas.

La reparación y el mantenimiento de este electrodoméstico deben ser realizados por personal profesionalmente formado.

Solo el personal autorizado por el fabricante puede sustituir un cable de alimentación dañado.

TRANSPORTE DESPUÉS DE LA INSTALACIÓN

Si necesita transportar un electrodoméstico instalado, primero desconecte el enchufe de alimentación, cierre el grifo, retire las mangueras de suministro de agua y drenaje, y compruebe que el cajetín de detergente y la puerta estén cerrados correctamente.

Asegúrese de volver a instalar los tornillos de transporte para evitar que las vibraciones durante el transporte dañen el dispositivo (consulte «INSTALACIÓN Y CONEXIÓN/extracción de los tornillos de transporte»). Si pierde accidentalmente los tornillos de transporte, puede pedirlos al fabricante.

Empaquete todos los materiales de embalaje (bolsas de plástico, otras piezas de plástico, etc.).

⚠ El electrodoméstico es pesado. Utilice al menos dos personas para moverlo. Durante el transporte, no sujete las partes sobresalientes, como la puerta, la cubierta superior, etc., para evitar que se caigan o se dañen.

⚠ Después del transporte, deje reposar el electrodoméstico durante al menos 2 horas antes de conectarlo a la red eléctrica. El electrodoméstico debe ser instalado y conectado por técnicos cualificados.

⚠ Lea atentamente las instrucciones antes de volver a conectar el electrodoméstico. La garantía no cubre los daños causados por una mala conexión o uso incorrecto.

Método de transporte y manipulación

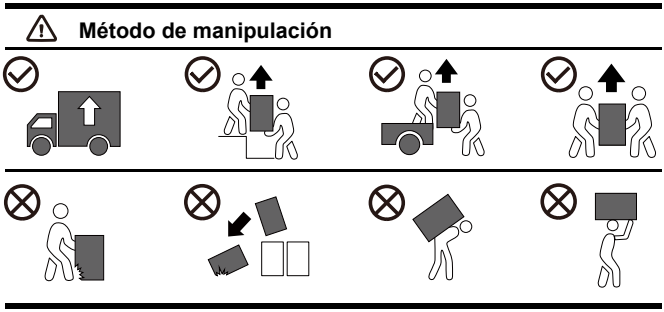

ANTES DE UTILIZAR EL APARATO POR PRIMERA VEZ

El electrodoméstico se ha probado en fábrica y, por tanto. puede contener una pequeña cantidad de agua residual. Se recomienda ejecutar el programa «Limp. Tambor» u otro programa de alta temperatura para eliminar el agua residual del tambor.

- Conecte el electrodoméstico a la red eléctrica y abra el grifo de agua. No debe haber ninguna prenda en el tambor. Seleccione el programa e inícielo.

⚠ No utilice disolventes ni productos de limpieza que puedan dañar el electrodoméstico (observe las recomendaciones y advertencias proporcionadas por los fabricantes de los productos de limpieza).

ATENCIÓN A LAS ETIQUETAS DE LA ROPA

Lavado	Temperatura máxima del agua: 95 °C 	Temperatura máxima del agua: 60 °C 	Temperatura máxima del agua: 40 °C 	Temperatura máxima del agua: 30 °C 	Lavado a mano únicamente 	No lavar 
Enjuague	Aclarar con agua fría 			No aclarar 		
Limpieza en seco.	Apto para limpieza en seco. Sin restricciones relativas al detergente 	Usando solvente petrolífero R11, R113 Limpieza en seco 	Use queroseno, alcohol puro y R113 Limpieza en seco 	No limpiar en seco. 		
Planchado	Temperatura máxima de planchado: 200 °C 	Temperatura máxima de planchado: 150 °C 	Temperatura máxima de planchado: 110 °C 	No planchar 		
Secado	Secar en posición horizontal (colocar sobre una superficie plana) 	Tender para que escurra  Secado en línea 	Alta temperatura  Baja temperatura 	No apto para secadora 		

PREPARACIÓN PARA EL LAVADO

1. Clasifique la ropa según su tipo (algodón, fibra mezclada, seda, lana, etc.), condiciones de la etiqueta, color (blanco, de color, etc.), grado de suciedad, etc.
2. Vacíe todos los bolsillos. Retire los objetos metálicos que puedan dañar la ropa o el aparato. Abroche los botones y dé la vuelta a las prendas con botones o bordados. Cierre las cremalleras y ate cualquier cordón
3. Coloque la ropa delicada y las prendas pequeñas y ligeras en una bolsa de malla para lavadora y lávelas junto con otras prendas
4. Para prendas con superficies que forman bolitas o tejidos de pelo largo, por favor, deles la vuelta antes de lavarlas.
5. Las manchas serán más difíciles de limpiar si se dejan durante mucho tiempo. Por favor, pretrate las áreas sucias, como los puños y los cuellos de su ropa, antes de lavarlas (consulte «RECOMENDACIONES PARA LA ELIMINACIÓN ESPECÍFICA DE MANCHAS»).
6. No lave edredones pesados, peluches ni prendas en bolsas de lavado por separado, para evitar un error por desequilibrio.

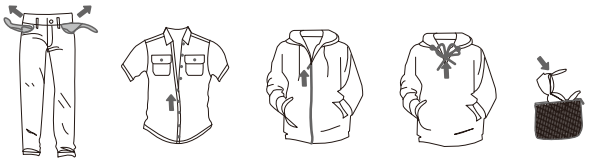

PRENDAS NO APTAS PARA EL LAVADO NI EL SECADO

 Productos de cuero y piel (riesgo de deformación)	 Rayón y productos que lo contienen (riesgo de decoloración o deformación)	 Grandes cojines de goma gruesa (riesgo de daño o mal funcionamiento)
 Sombreros con materiales duros (riesgo de daño y mal funcionamiento del electrodoméstico)	 Cojines, almohadas, artículos con relleno de algodón, espuma y otros materiales de esponja, fundas de alfombra (riesgo de daños o funcionamiento incorrecto)	Otros: Prendas arrugadas o con relieve; chaquetas de plumón con revestimiento; tejidos de crepé; prendas que se deforman fácilmente (trajes, chaquetas, corbatas, vestidos, etc.); prendas que se deshilachan fácilmente (terciopelo, algodón franela).

PRENDAS NO APTAS PARA EL SECADO (APLICABLE A MODELOS CON UNA FUNCIÓN DE SECADO)

 Cualquier ropa marcada con el símbolo gráfico (riesgo de daños durante el lavado)	 Ropa de lana (riesgo de encogimiento o pérdida de pelo)	 Medias y pantis (pueden causar daños o deformación)	 Prendas entalladas
 Cojines o prendas con piel (riesgo de daños o mal funcionamiento)	 Edredones (riesgo de daño o mal funcionamiento)	 Ropa con encaje o bordados y fibras sintéticas nuevas (fibras muy finas) (riesgo de deformación)	 Seda

☼ No lavable. La ropa apta para secado/no apta para secado incluye, entre otras prendas, la ropa mencionada anteriormente.

☼ Compruebe la etiqueta de la prenda para confirmar que tenga un símbolo de lavado/secado a máquina.

⚠ La ropa mojada que aún gotea no es adecuada para el secado y puede provocar que el electrodoméstico emita una alarma.

AÑADIR DETERGENTE/SUAVIZANTE

Cajetín de detergente

1. El modelo de dispensación automática tiene la función de dispensar automáticamente detergente/suavizante, que puede añadir automáticamente la cantidad adecuada de detergente/suavizante. Cuando se utiliza por primera vez, el sistema activa de forma predeterminada la función de dispensación automática de detergente y suavizante.

2. Con la función de dispensación automática activada, el electrodoméstico dispensará automáticamente detergente/suavizante, y el usuario puede ajustar el equipo de dispensación automática de acuerdo con la cantidad requerida. El electrodoméstico recordará la configuración del equipo dispensador cuando se haya completado el último lavado.

3. Si no desea utilizar la función de dispensación automática, puede desactivarla en la configuración y añadir detergente y suavizante manualmente en cada lavado.

4. El suavizante o detergente se puede añadir al «Dispensador 2»; asegúrese de que se añada de acuerdo con la configuración de la función. Los usuarios también pueden elegir el mismo detergente que en «Dispensador 1» u otro diferente, según sus necesidades.

5. Si la cantidad de detergente/suavizante en el cajón de detergente/suavizante no es suficiente, el icono de recordatorio de escasez de líquido correspondiente en la pantalla se iluminará o parpadeará en rojo. Añada detergente/suavizante a tiempo. La capacidad máxima del «Dispensador 1» es de 0,8 l, y la del «Dispensador 2» es de 0,55 l. No añada por encima de la marca de la escala MÁX. Cierre completamente el cajón del detergente después de añadirlo.

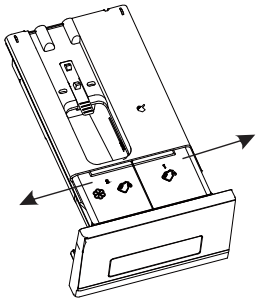

①: Dispensador 2 ② Dispensador 1
Diagrama de la estructura del cajetín del detergente (consulte el producto real para obtener más información)

Cajón del detergente	
	Compartimento de detergente manual
1 	Compartimento de detergente líquido
2 	Compartimento de suavizante para ropa/ detergente líquido

PRECAUCIONES DE USO

1. Utilice siempre un detergente neutro de alta eficacia y baja espuma adecuado para este electrodoméstico. No utilice detergente en polvo grumoso.
2. No añada detergente manualmente cuando utilice la función de dispensación automática.
3. No llene en exceso el cajón de detergente/suavizante para evitar que el detergente o el suavizante se desborde. Después de llenar el detergente/suavizante, asegúrese de que el cajón del dispensador de detergente esté completamente cerrado antes de comenzar el programa de lavado.
4. Antes de instalar, mover, transportar o ajustar el electrodoméstico, retire o asegure el cajón de detergente para evitar que el detergente y el suavizante se desborden.
5. Los agentes desincrustantes corrosivos pueden dañar el electrodoméstico. No utilice disolventes. No lave ropa que se haya limpiado con disolventes o sustancias inflamables.
6. Si se requiere dispensación manual, puede desactivar la función de dispensación automática y añadir detergente manualmente:

- La cantidad de detergente utilizada depende del tipo de ropa, el grado de suciedad, el color de la ropa y la temperatura de lavado. Utilice la cantidad adecuada.
- El exceso de detergente puede generar espuma, lo que afectará al rendimiento del lavado. Si el electrodoméstico detecta demasiada espuma, puede pausar el programa para eliminar la espuma.
- Si se utiliza una cantidad insuficiente de detergente, el lavado podría resultar deficiente y también podría provocar la formación de incrustaciones de cal en el tambor y las tuberías de agua.
- Al añadir detergente en polvo manualmente, es aconsejable añadirlo justo antes de que comience el programa de lavado. Si lo añade con antelación, compruebe que el compartimento del cajón de detergente esté completamente seco; de lo contrario, el detergente en polvo podría endurecerse y apelmazarse antes de que comience el programa de lavado.

7. No utilice detergente o suavizante concentrado o altamente concentrado (la viscosidad máxima permitida es de 800 mpa.s). Utilícelo solo después de diluirlo con agua.
8. No coloque detergente en polvo en el compartimento de dispensación automática de detergente.
9. Para evitar que se seque el detergente/suavizante en el cajón de detergente, no deje la tapa del cajón de detergente mucho tiempo abierta. Extraiga el compartimento solo cuando llene o cambie el detergente.
10. Mantenga el detergente y el suavizante fuera del alcance de los niños.
11. El cajetín del dispensador de detergente no está diseñado para añadir desinfectantes. No se recomienda usar desinfectante. Si es necesario utilizar un desinfectante, asegúrese de seleccionar un producto adecuado para prendas de vestir. Evite usar desinfectantes que contengan agentes corrosivos fuertes o blanqueadores. Utilícelo únicamente después de diluirlo bien (añádalo al tambor) y controle estrictamente la concentración y la frecuencia de uso (se recomienda no utilizarlo más de una vez al mes) para evitar daños en el aparato o en las prendas.

CARGA DE LA COLADA

Abra la puerta de la máquina, asegúrese de que el tambor esté vacío y coloque la ropa sin apretar en el tambor.

Cierre la puerta del electrodoméstico y escuche un «clic», que indica que la puerta está bien cerrada.

¡No sobrecargue el tambor! Consulte la «Tabla de programas» para conocer la carga máxima. Si el tambor está demasiado lleno, es posible que las prendas no se limpien correctamente.

Asegúrese de que la ropa esté completamente colocada en el tambor para evitar que se quede atrapada en la puerta.

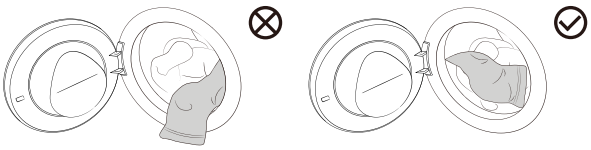

PRIMER USO

Pulse « ⏻ » para encender y acceder a la navegación de inicio.



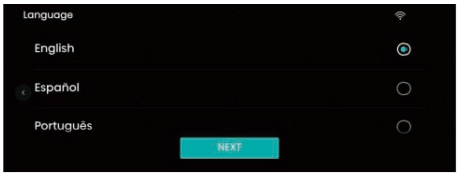

Configure las preferencias de Idioma, País y región, Zona horaria, Acuerdo de usuario y Política según el asistente de configuración inicial y las necesidades reales del usuario. (Los distintos países y regiones tienen diferentes requisitos de eficiencia energética. Si los países y regiones seleccionados no coinciden con la situación real, la clasificación de eficiencia energética y los datos de eficiencia energética serán diferentes.)

Idioma

Configure el idioma; el predeterminado es inglés.

País y región

Seleccione el país o la región.

Zona horaria

Seleccione la zona horaria; los distintos países y regiones corresponden a diferentes zonas horarias.

Acuerdo de usuario

Instrucciones para los usuarios: seleccione Aceptar y haga clic en «SIGUIENTE».

Política

Política de protección de datos: seleccione Aceptar y haga clic en «SIGUIENTE».

WLAN

Configure el dispositivo para vincularlo a la red

- Seleccione WLAN o WPS para configurar la red. Siga las indicaciones que aparecen en pantalla para realizar ajustes como App y emparejamiento, Control remoto y Asistente de voz; a continuación, acceda a la interfaz principal.
- Omita este paso y vaya directamente a los ajustes de Fecha y hora (después de omitir la configuración de red, podrá volver a configurar la red más adelante en los ajustes del sistema). Una vez finalizado el proceso, haga clic en «SIGUIENTE» para acceder a la interfaz principal.

Este producto admite actualizaciones de software mediante Wi-Fi (OTA). Después de la actualización, algunas interfaces de usuario (IU), funciones o procedimientos de funcionamiento pueden diferir de los descritos en este manual.

INTERFAZ PRINCIPAL

Este aparato utiliza una pantalla táctil combinada con un mando giratorio principal para su control. Los botones Encendido e Inicio/pausa se accionan tocando los iconos correspondientes. La selección de programas se puede realizar deslizando el dedo y tocando la pantalla, o girando el mando principal. Los parámetros de los programas y otros ajustes se configuran deslizando el dedo y tocando la pantalla. Deslice el dedo hacia la izquierda o hacia la derecha en la pantalla para alternar entre la interfaz de programas y funciones y la interfaz de ConnectLife.
Consulte la situación real para la visualización final.

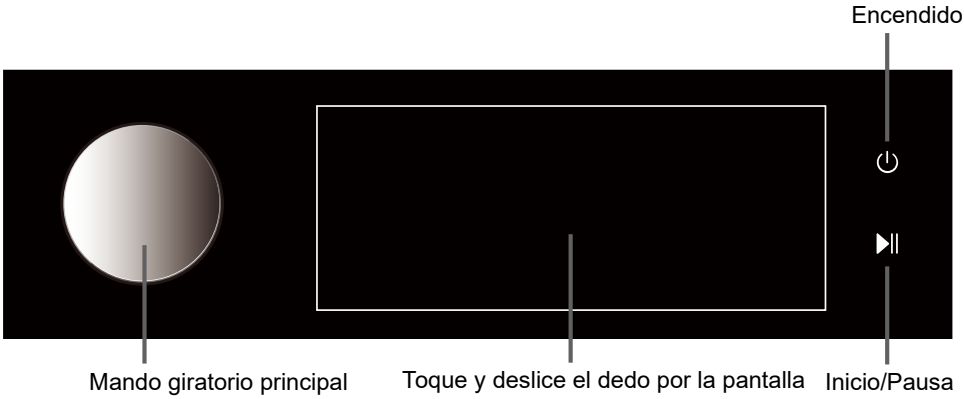

INTERFAZ DE PROGRAMAS Y FUNCIONES

Descripción de los iconos

Icono	Nombre	Descripción
	Encendido	Se utiliza para encender o apagar el dispositivo.
	Inicio/Pausa	Inicia o pausa el programa.
	Parte trasera	Se utiliza para volver a la interfaz anterior.
	Configuración Opciones	Permite acceder a la interfaz de cambio rápido y tarjetas de funciones para realizar ajustes.
	WLAN	Cuando el dispositivo está conectado a la red, aparece este icono.
	Bloqueo para niños	Se utiliza para bloquear las operaciones durante la ejecución del programa y garantizar la seguridad de los niños.
	Favoritos	Toque este icono para guardar el programa actual en Favoritos.
	Final diferido	Toque este icono para acceder a la interfaz de ajustes de Final diferido.

	Bloqueo de la Puerta	Este icono se muestra cuando el bloqueo de la puerta está activado.
	Encendido de consumo	Muestra el consumo de energía estimado para la capacidad nominal de este programa.
	Indicador de nivel de agua	Muestra el consumo de energía estimado para la capacidad nominal de este programa.

TABLA DE PROGRAMAS

Pulse el botón de encendido para encender el electrodoméstico y, a continuación, gire el mando principal para seleccionar el programa adecuado en función del tipo de ropa y el grado de suciedad. Durante el funcionamiento, el mando principal no girará automáticamente.

TABLA DE PROGRAMAS

Programa	Carga máxima (kg)	Velocidad máxima (rpm)	Descripción del programa
Eco 40-60 -	12	1400	Es adecuado para lavar prendas de algodón con un grado de suciedad normal.
Cotton (Algodón) (Frío, 20 °C, 30 °C, 40 °C, 60 °C, 90 °C)	12	1400	Este programa es adecuado para lavar tejidos de algodón o lino con suciedad moderada y muy sucios.
Synthetics (Sintético) (Frío, 20 °C, 30 °C, 40 °C, 60 °C)	4	1400	Este programa es adecuado para lavar tejidos sintéticos con un nivel de suciedad moderado.
AI Super Wash (Súper lavado con IA) -	8,5	1400	Este programa puede identificar de forma inteligente el peso y el grado de suciedad de la ropa y se utiliza para lavar prendas de algodón, lino y fibras sintéticas.
Easy Care (Diario) (Frio, 20 °C, 30 °C, 40 °C)	7	1400	Este programa es adecuado para lavar ropa poco sucia.
Refresh (Refrescar) -	1	/	Se utiliza para la esterilización, eliminación de arrugas y eliminación de olores de una pequeña cantidad de ropa seca. Es necesario abrir la llave del agua y no se puede añadir detergente ni suavizante.
Baby Care (Ropa de Bebé) (40 °C, 60 °C, 90 °C)	2	1400	Este programa es adecuado para lavar ropa de bebé, ropa interior, etc., y la esteriliza a altas temperaturas. No se recomienda añadir suavizante para este programa.
Allergy Care (Anti-Alergias) (60 °C)	2	1400	Es adecuado para lavar prendas que resisten altas temperaturas y que no destiñen con facilidad, y elimina alérgenos como el polen, los ácaros y los parásitos a altas temperaturas.
Full load 49' (Carga Completa 49') (Frio, 20 °C, 30 °C, 40 °C)	12	1400	Es adecuado para lavar en poco tiempo prendas de uso diario, como prendas de algodón, fibras sintéticas o tejidos mezclados.

Power 30' (Frio, 20 °C, 30 °C, 40 °C)	6	1400	Este programa es un ciclo de lavado corto e intensivo, diseñado para una pequeña carga de prendas con suciedad media.
Quick 15' (Rápido 15') (Frio, 20 °C, 30 °C, 40 °C)	2	800	Este programa es adecuado para lavar una pequeña cantidad de ropa o ropa poco sucia. Si cambia la configuración predeterminada, el tiempo de lavado será superior.
Pets (Mascotas) (Frío, 20 °C, 30 °C, 40 °C, 60 °C)	6	1400	Es adecuado para lavar prendas con pelo de mascotas.
Bedding (Ropa de Cama) (Frío, 20 °C, 30 °C, 40 °C, 60 °C)	3	1400	Es adecuado para lavar prendas de gran tamaño, como cortinas, sábanas, fundas de edredón, etc.
Delicate (Delicado) (Frio, 20 °C, 30 °C, 40 °C)	3	600	Este programa es adecuado para lavar a máquina tejidos de seda lavables (consulte los requisitos de la etiqueta de lavado). No se recomienda añadir suavizante para este programa.
Wool (Lana) (Frio, 20 °C, 30 °C, 40 °C)	3	600	Este programa es adecuado para lavar a máquina ropa de lana lavable (consulte los requisitos de la etiqueta de lavandería).
Down (Plumífero) (Frio, 20 °C, 30 °C, 40 °C)	3	600	Este programa es adecuado para lavar prendas lavables a máquina rellenas de plumón, como almohadas, colchones y colchas, y también es adecuado para lavar prendas rellenas de fibra sintética.
Sportswear (Ropa Deportiva) (Frio, 20 °C, 30 °C, 40 °C)	5	1000	Es adecuado para el lavado de ropa deportiva y casual confeccionada con tejidos de microfibra.
Shirts (Camisas) (Frío, 20 °C, 30 °C, 40 °C, 60 °C)	3	1400	Este programa es adecuado para lavar camisas de algodón, lino, tejidos sintéticos o mezclas.
Jeans (Vaqueros) (Frío, 20 °C, 30 °C, 40 °C, 60 °C)	6	1400	Este programa es adecuado para lavar prendas vaqueras lavables a máquina. No se recomienda añadir suavizante para este programa.
Rinse+Spin (Acl.+Centrif.) -	12	1400	Este programa sirve para aclarar y centrifugar la colada por separado. No añada detergente para este programa.
Spin (Centrif.) -	12	1400	Este programa se utiliza para centrifugar la colada por separado. No añada detergente/suavizante para este programa.

Drum Clean (Limp. Tambor) (90 °C)	/	800	Este programa se utiliza para limpiar el tambor y eliminar los residuos de detergente, así como las bacterias que se acumulan y crecen al lavar a bajas temperaturas. No añada detergente/suavizante para este programa.

Nota:
(1) Temperatura del agua: Seleccione la temperatura adecuada del agua según el programa de lavado seleccionado. Al lavar, siga las instrucciones o la etiqueta de lavado del fabricante de la ropa para evitar dañarla.
(2) La temperatura real del agua puede diferir de la temperatura del programa indicada.
(3) Los resultados de las pruebas dependen de la presión del agua, la dureza del agua, la temperatura del agua de entrada, la temperatura ambiente, el tipo y la cantidad de ropa, el grado de suciedad, el detergente utilizado, las fluctuaciones en el suministro eléctrico y otras opciones seleccionadas.
(4) Introduzca todo el detergente en el compartimento para detergente si el compartimento correspondiente del cajetín de detergente tiene capacidad suficiente para contenerlo. Si el compartimento correspondiente del cajetín de detergente no puede contener todo el detergente, llénelo hasta la marca de nivel MAX y coloque el detergente restante en el fondo del tambor antes de introducir la carga de prueba.
(5) Si añade demasiada ropa durante el ciclo de lavado, se puede reducir la eficacia del lavado porque el electrodoméstico detecta inicialmente un peso inferior y añade menos agua. Una cantidad insuficiente de agua también puede dañar la ropa y prolongar el tiempo de lavado.
(6) Limpieza del tambor (si está disponible): El tambor debe vaciarse antes de utilizar el programa Limpieza Tambor. Se recomienda utilizarlo al menos una vez al mes.
(7) Para descalcificar, use un producto desincrustante con protección contra la corrosión (utilice únicamente productos desincrustantes no corrosivos y siga las instrucciones de uso del producto desincrustante). Ejecute el programa «Limp. Tambor». (u otra temperatura alta) varias veces para eliminar cualquier residuo de producto desincrustante y completar la descalcificación. Se recomienda descalcificar al menos una vez cada seis meses.

- Para un mejor rendimiento de lavado, le recomendamos que no cargue el tambor más de 2/3 de su volumen cuando utilice el programa Algodón.
- La carga máxima o nominal se aplica a la colada preparada de acuerdo con las disposiciones pertinentes de la norma IEC60456.

AJUSTES Y FUNCIONES ADICIONALES

Después de encender el aparato, la pantalla mostrará el programa y los parámetros predeterminados. Si no es necesario realizar ningún ajuste, basta con tocar el botón «Inicio/pausa» para iniciar el funcionamiento. El usuario puede seleccionar el programa y los parámetros adecuados según sus necesidades y añadir funciones adicionales: toque el parámetro o la función que desea configurar para activar o desactivar el ajuste correspondiente; el icono se ilumina para indicar que la función adicional está activada.
Toque el programa seleccionado para acceder a la interfaz de ajustes de Temp., Centrif., Favoritos y Fin Diferido, así como a los ajustes de funciones adicionales como PreLav, Extra Enj., Vapor, Rápido, Lavado en frío, Intensivo, UV, Modo silencioso, Anti-Arrugas y Antiarrugas. Puede seleccionar las funciones adicionales deslizando el dedo hacia la izquierda o hacia la derecha. Las distintas funciones adicionales y niveles disponibles varía según el programa, y algunas funciones no pueden activarse simultáneamente.
La mayoría de las funciones solo se pueden configurar en el modo de espera. Después de iniciar el programa tocando el botón «Inicio/pausa», algunas funciones predefinidas no se podrán modificar. Si necesita ajustar la configuración, toque el botón «<» para salir del programa o mantenga pulsado el botón «Encendido» para apagar y reiniciar el aparato; a continuación, vuelva a seleccionar el programa y las funciones.

Power (Encendido)

Se utiliza para encender o apagar el dispositivo.
Si necesita detener el programa durante el funcionamiento, mantenga presionado el botón de «Encendido» para apagarlo.
Si no se realiza ninguna operación durante un determinado periodo de tiempo, la pantalla se apagará automáticamente y entrará en el modo de ahorro de energía; en ese momento, al girar el mando principal o tocar la pantalla, esta se activará.
En el modo de espera o una vez finalizado el programa, si no se realiza ninguna operación durante un determinado periodo de tiempo, la pantalla del aparato se apagará automáticamente; si, una vez apagada la pantalla, sigue sin realizarse ninguna operación durante un periodo prolongado, el aparato se apagará automáticamente.
En el estado de alarma, la pantalla del aparato no se apagará.

Start/Pause (Inicio/Pausa)

Toque para iniciar o pausar el programa.
El dispositivo no se puede iniciar si la puerta no está cerrada o el seguro de la puerta no está bloqueado.

Temp.

Se utiliza para seleccionar la temperatura de lavado antes de iniciar el programa.
Toque esta opción para acceder a la interfaz de selección de temperatura. Deslice el dedo por la pantalla para desplazarse por los niveles seleccionables. Las opciones de temperatura de calentamiento son: Frío / 20 °C / 30 °C / 40 °C / 60 °C / 90 °C (el intervalo de opciones de temperatura de calentamiento varía según el programa seleccionado).
Después de realizar la selección, toque el botón «OK» para confirmarla; toque el botón «CANCELAR» para cancelarla.

Spin (Centrif.)

Esta función le permite ajustar la velocidad de centrifugado del programa.
Toque esta opción para acceder a la interfaz de selección de velocidad de centrifugado. Deslice el dedo por la pantalla para desplazarse por los niveles seleccionables. Las opciones de velocidad de centrifugado son: Si centrifugado / 400 / 600 / 800 / 1000 / 1200 / 1400 (cuando se selecciona «Sin centrifugado», el aparato solo desagua y no centrifuga).
Después de realizar la selección, toque el botón «OK» para confirmarla; toque el botón «CANCELAR» para cancelarla.

PreWash (Pre-Lav.)

Esta función añade un proceso de prelavado antes de la fase de lavado principal, adecuado para prendas muy sucias.
Toque esta opción para activar/desactivar esta función.

Extra Rinse (Acl. Extra)

Esta función puede añadir ciclos de aclarado adicionales.
Toque esta opción para activar/desactivar esta función.

Steam (Vapor)

Esta función puede añadir al proceso de lavado un programa de lavado con vapor.
Toque esta opción para activar/desactivar esta función.

Quicker (Rápido)

Esta función puede acortar el tiempo de lavado y acelerar el proceso. Toque esta opción para acceder a la interfaz de selección de Rápido. Toque la opción correspondiente para seleccionar los niveles «Desactivado/Rápido/Súper rápido». Después de realizar la selección, toque el botón «OK» para confirmarla; toque el botón «CANCELAR» para cancelarla.

Los ajustes de aceleración seleccionables pueden variar según el modelo y el programa. Diferentes ajustes de marcha corresponden a diferentes capacidades de carga máxima de los programas. Seleccione «Desactivado» para desactivar esta función. El tiempo del programa y la capacidad de carga máxima volverán entonces a sus valores iniciales.
En los programas con pesaje automático, al activar esta función se cancela el pesaje automático; al desactivarla, se restablece dicha función.

Cold Wash (Lavado en frío)

Esta función utiliza agua fría para lavar y puede ajustar automáticamente la intensidad de lavado y el nivel de agua para lograr un rendimiento de lavado que ahorre energía y sea respetuoso con el medio ambiente. Toque esta opción para activar/desactivar esta función.

Intensive (Intensivo)

Esta función aumenta el tiempo de lavado principal, eliminando eficazmente las manchas difíciles y mejorando el rendimiento general del lavado.
Toque esta opción para activar/desactivar esta función.

UV

Esta función esteriliza la ropa para garantizar su limpieza y seguridad.
Toque esta opción para activar/desactivar esta función.
En determinadas condiciones, la función de esterilización UV se desactiva automáticamente.

Quiet Mode (Modo silencioso)

Esta función reduce la velocidad de centrifugado de secado y activa automáticamente el modo silencio, lavando las prendas suavemente y reduciendo el ruido.
Toque esta opción para activar/desactivar esta función.

Anti Crease (Anti-Arrugas)

Esta función activa el modo Anti-Arrugas, que hace girar el tambor interior de forma intermitente una vez finalizado el programa para evitar que se formen arrugas cuando la ropa no se saca durante mucho tiempo.
Toque esta opción para activar/desactivar esta función.
Una vez activada la función, el programa entrará automáticamente en el modo Anti-Arrugas al finalizar (Nota: El modo Anti-Arrugas no se puede utilizar cuando la velocidad de centrifugado de secado está ajustada en «Sin centrifugado»).
El modo Anti-Arrugas se puede finalizar manualmente girando el mando, tocando el botón Inicio/pausa o pulsando el botón Encendido durante el funcionamiento. Si no se realiza ninguna acción, finalizará automáticamente después de un tiempo de funcionamiento máximo predeterminado de 12 horas. En caso de corte del suministro eléctrico durante el funcionamiento, el aparato entrará inmediatamente en la fase de finalización una vez restablecido el suministro.

Stain Removal (Quitar Manchas)

Esta función se utiliza para lavar manchas especiales.
Toque esta opción para acceder a la interfaz de selección del tipo de mancha: después de seleccionar la mancha, toque el botón «OK» para confirmar o el botón «CANCELAR» para cancelar.
Al cambiar de programa, el tipo de mancha seleccionado se cancelará automáticamente.

Delay End (Final diferido)

Esta función le permite programar la colada a su conveniencia.
Después de seleccionar el programa y la función, toque el icono para programar el final. El tiempo de programación es la hora de finalización del programa (incluido el tiempo de funcionamiento), que debe ser superior al tiempo de funcionamiento del programa y no superar las 24 horas.
Después de ajustar el tiempo de programación, toque el botón «Inicio/pausa» para activar la función de programación.
Si se ha seleccionado la función de programación antes de iniciar el programa, puede cancelarla seleccionando otro programa o ajustando una función (la duración total debe superar el tiempo de programación), excepto la función «Anti-Arrugas». Después de iniciar el programa, si necesita cancelar

la programación, puede hacerlo pulsando el botón «Atrás» para cancelar la operación, o apagando y volviendo a encender la máquina.

Favorites (Favoritos)

Toque este icono para añadir a favoritos los ajustes actuales del programa y de los parámetros de las funciones.

Child Lock (Bloqueo para niños)

Para evitar que los niños manejen el dispositivo accidentalmente y proteger su seguridad, este dispositivo está equipado con una función de bloqueo infantil.
Toque el icono para activar la función y manténgalo pulsado para desactivarla.
Después de activar el bloqueo infantil, solo estarán disponibles la operación de encendido/apagado del botón «Encendido» y la función de desactivación del bloqueo infantil; todas las demás funciones y operaciones del mando giratorio quedarán bloqueadas.
Cuando finaliza el programa o el aparato se apaga y se vuelve a encender, la función «Bloqueo Infantil» se cancela automáticamente.

Washer-Dryer link (Enlace lavadora-secadora)

Esta función puede lograr la interconexión inteligente de la lavadora y la secadora.

Toque el icono « » y siga las indicaciones que aparecen en pantalla para continuar.

Esta función se aplica a algunos programas.

TABLA DE SELECCIÓN DE FUNCIONES

Programa	Temp.	Spin (Centrif.)	PreWash (Pre-Lav.)	Extra Rinse (Acl. Extra)	Steam (Vapor)	Quicker (Rápido)	Cold Wash (Lavado en frío)	Intensive (Intensivo)	UV	Quiet Mode (Modo silencioso)	Anti Crease (Anti-Arrugas)	Stain Removal (Quitar Manchas)	Delay End (Final diferido)
Eco 40-60	–	•	–	–	–	–	–	–	•	–	–	–	•
Cotton (Algodón)	•	•	•	•	•	•	•	•	•	•	•	•	•
Synthetics (Sintético)	•	•	•	•	•	•	•	•	•	•	•	•	•
AI Super Wash (Súper lavado con IA)	–	–	•	–	–	–	–	–	–	–	–	–	•
Easy Care (Diario)	•	•	•	•	–	–	–	–	•	•	•	–	•
Refresh (Refrescar)	•	–	–	–	–	–	–	–	•	•	–	–	•
Baby Care (Ropa de Bebé)	•	•	•	•	○	•	–	•	•	•	•	–	•
Allergy Care (Anti-Alergias)	–	•	•	•	○	–	–	•	•	•	•	–	•
Full load 49' (Carga Completa 49')	•	•	•	•	–	–	–	–	•	•	•	–	•
Power 30'	•	•	•	•	–	–	–	–	•	–	•	–	•
Quick 15' (Rápido 15')	•	•	–	•	–	–	–	–	•	–	•	–	•
Pets (Mascotas)	•	•	•	•	•	–	•	•	•	•	•	–	•
Bedding (Ropa de Cama)	•	•	•	•	–	–	•	•	•	•	•	–	•
Delicate (Delicado)	•	•	–	•	–	–	–	–	•	•	–	–	•

Wool (Lana)	●	●	▬	●	▬	▬	▬	▬	●	●	▬	▬	●
Down (Plumífero)	●	●	▬	●	▬	▬	▬	▬	●	●	●	▬	●
Sportswear (Ropa Deportiva)	●	●	●	●	▬	▬	●	●	●	●	●	▬	●
Shirts (Camisas)	●	●	▬	●	▬	▬	▬	●	●	●	●	▬	●
Jeans (Vaqueros)	●	●	●	●	▬	▬	▬	●	●	●	●	▬	●
Rinse+Spin (Acl.+Centrif.)	▬	●	▬	●	▬	▬	▬	▬	▬	●	●	▬	●
Spin (Centrif.)	▬	●	▬	▬	▬	▬	▬	▬	▬	●	●	▬	●
Drum Clean (Limp. Tambor)	▬	▬	▬	▬	▬	▬	▬	▬	▬	▬	▬	▬	●

● La función es opcional
▬ La función no es opcional
○ La función predeterminada que no se puede cancelar

INTERFAZ DE CONNECTLIFE

Esta interfaz muestra los dispositivos de la cuenta cuando están conectados; cuando están desconectados, solo se muestran los dispositivos detectados mediante Bluetooth.
Admite funciones de visualización y control de dispositivos.

Control dual en una pantalla

Para conectarla por primera vez, mantenga pulsado el icono « » de la lavadora para acceder a la interfaz de vinculación, active la opción «Enlace lavadora-secadora» y, a continuación, busque y vincule la secadora.
Una vez realizada correctamente la vinculación, toque el dispositivo correspondiente para controlar su inicio/pausa, cambiar de programa, utilizar determinadas funciones y consultar el estado.
Toque el icono « » de la derecha para volver a este dispositivo con un solo toque.

Nota:

De forma predeterminada, el Bluetooth está activado para permitir que la lavadora y la secadora se comuniquen y coordinen automáticamente sus ciclos.

AI Agent (Agente de IA)

Cuando está conectada a una red, puede utilizar comandos de voz para controlar los ciclos o consultar información, como el tiempo y el consumo de energía. Solo tiene que decir «Hi, Vidaa» para activarlo.
El volumen de las indicaciones de voz depende del volumen del sistema y se puede ajustar en el menú Ajustes.

Nota:

Este aparato cuenta con un micrófono integrado compatible con el control por voz. Solo tiene que decir «Hi, Vidaa» para activar el aparato y mostrar automáticamente la interfaz de interacción por voz. Los comandos de voz se cargan en la nube para su reconocimiento en tiempo real y se ejecutan al instante. Para proteger su privacidad, los datos de voz no se almacenan.
Puede activar o desactivar esta función en cualquier momento desde Configuración. Cuando está desactivada, el micrófono también se desactiva para garantizar una privacidad total. El micrófono también deja de recopilar datos de voz automáticamente cuando se cierra la interfaz de interacción por voz.

OPCIONES DE CONFIGURACIÓN

En la página de inicio o en la página de funcionamiento, toque o deslice hacia abajo la parte superior de la pantalla para mostrar el icono « », acceda a la interfaz de accesos rápidos y seleccione las opciones que necesite, como Detergente/suavizante, WLAN, Control remoto, Notificaciones, Luz del tambor, Silencio, Accesibilidad y Ajustes. El icono correspondiente se ilumina para indicar que esta función está activada. Deslice la pantalla de derecha a izquierda en esta interfaz para acceder a la interfaz de tarjetas de funciones.
Funcionamiento rápido:

- Deslice hacia abajo desde la mitad izquierda superior de la pantalla para mostrar la interfaz de accesos rápidos.
- Deslice hacia abajo desde la mitad derecha superior de la pantalla para mostrar la interfaz de tarjetas de funciones.

INTERFAZ DE ACCESOS RÁPIDOS

Detergent/Softener (Detergente/Suavizante)

Toque la opción « » para activar o desactivar la función de dosificación inteligente.
Toque el icono « » para acceder rápidamente a la interfaz «Configuración de dosis automática».

Toque el área de texto para ajustar la cantidad de dosis correspondiente: seleccione Menos/ Estándar/Más según sea necesario; el ajuste predeterminado es Estándar.
Si necesita añadir detergente manualmente, toque el icono correspondiente para desactivar la dosificación inteligente y vierta la cantidad de una dosis en el compartimento «Detergente manual» del cajetín del detergente.
Nota: Esta página muestra los niveles actuales de detergente/suavizante. Cuando la función de recordatorio de compra está activada y la cantidad restante es insuficiente, el aparato enviará una notificación.
Mantenga cerrado el cajetín del detergente mientras el programa esté en funcionamiento.

WLAN

Toque esta opción para activar o desactivar la WLAN del aparato. Mantenga pulsado para acceder a los ajustes de red WLAN. Una vez que el aparato esté conectado a la red y se haya completado el emparejamiento o la vinculación, podrá controlarlo de forma remota mediante la aplicación móvil.

Remote Control (Control Remoto)

Toque esta opción para activar o desactivar el módulo de control remoto del aparato.
Nota: Antes de activarlo, asegúrese de que la WLAN esté activada y correctamente conectada y de que la puerta esté bien cerrada.

- Cuando la conexión WLAN sea normal, pero el icono « » no esté encendido: puede utilizar el teléfono móvil para consultar el estado o ajustar los parámetros del programa y las funciones (según los permisos del modelo), pero no podrá iniciar el programa de forma remota.
- Cuando la conexión WLAN sea normal y el icono « » esté encendido: puede utilizar el teléfono móvil para ajustar los parámetros del programa y las funciones, e iniciar el programa de forma remota.

Una vez iniciado el control remoto, si el aparato pausa el programa, la función de control remoto se cancelará automáticamente y deberá volver a activarse para iniciar de nuevo el programa de forma remota.
Una vez activada esta función, los niños deben estar bajo supervisión constante para evitar que se introduzcan en el tambor y se pongan en riesgo.
Tras la activación, si no se realiza ninguna operación ni en la máquina ni en la aplicación durante un periodo prolongado, el dispositivo entrará en el modo de ahorro de energía y se apagará automáticamente después de 7 días de inactividad.

Notificaciones

Toque para acceder a los mensajes actuales, verlos y eliminarlos con un solo clic.

Drum Light (Iluminación Interior)

Esta opción permite encender o apagar manualmente la luz del tambor.
La luz del tambor se encenderá automáticamente cuando la máquina se encienda, cuando el programa se ponga en pausa y cuando finalice el programa.

Mute (Silenciar)

Esta función puede silenciar todos los sonidos de aviso excepto el sonido de la alarma.
Toque esta opción para activar/desactivar esta función.

Accessibility (Accesibilidad)

Toque esta opción para acceder a la página de la función correspondiente en Configuración.

- Configure el «Tamaño de fuente».
- Active o desactive la función «Lectura por voz».

Cuando la función «Lectura por voz» está activada, el icono de función « » aparece en la esquina superior izquierda de la pantalla; la selección y el inicio del programa se anuncian por voz. Toque

dos veces la pantalla para iniciar un programa. Esta función no permite ajustar parámetros. Para salir temporalmente, puede desactivar el interruptor de función situado en la esquina superior izquierda de la pantalla (la función se activará de forma predeterminada la próxima vez que se encienda el dispositivo); para desactivar completamente esta función, acceda a «Accesibilidad» y configure los ajustes.

Settings (Configuración)

Toque esta opción para acceder a la interfaz de configuración del sistema.
Los usuarios pueden configurar diversos ajustes según sus necesidades, incluidos General, WLAN, Pantalla, Volumen del sistema, Tiempo de espera, Dureza del agua, Ajustes de dosificación automática, Recordatorio, Programa del usuario, Agente de IA, Accesibilidad, Manual de usuario, Evaluar, Enlace lavadora-secadora, Aplicación y emparejamiento y Sistema.

Nombre	Descripción
General	Configure el idioma, el tiempo meteorológico, la temperatura, la zona horaria y el formato de la hora y la fecha; consulte el Acuerdo de usuario; active o desactive el Modo tienda, etc. • Una vez activado el Modo tienda, no se puede iniciar el programa. Toque varias veces la esquina superior izquierda de la pantalla para salir de la reproducción de demostración; para desactivar completamente el Modo tienda, acceda a «General» y cambie el ajuste.
WLAN	Configurar la conexión de red del aparato.
Pantalla	Ajustar el brillo de la pantalla y configurar la página de visualización predeterminada.
Sistema Volumen	Deslice para ajustar el volumen del sistema.
Tiempo de espera	Establecer el tiempo para apagar la pantalla, el tiempo de bloqueo de la pantalla y la duración de la iluminación del tambor.
Consumo Dureza	Comprobar la dureza del agua.
Dosis automática Configuración	Establecer la cantidad de dosificación estándar, la cantidad restante y las funciones de limpieza de la bomba para el Dispensador 1/Dispensador 2. • Dispensador 1: Establecer la cantidad de dosificación estándar para este compartimento. La dosis predeterminada es de 50 ml (adecuada para 4-5 kg de ropa), y el rango de dosis ajustable es de 10 a 100 ml. • Dispensador 2: Establecer el tipo de líquido y la cantidad de dosificación estándar para este compartimento. La dosis predeterminada es de 50 ml (adecuada para 4-5 kg de ropa), y el rango de dosis ajustable es de 10 a 100 ml. • Cantidad restante: Cuando esta función está activada, la nube enviará un recordatorio de compra si el número de dosis restantes es inferior a 10. Nota: La detección del nivel restante es una estimación y puede variar; consulte la situación real. • Limpieza de la bomba: Esta función elimina los residuos del compartimento para garantizar un rendimiento de lavado óptimo. Instrucciones de funcionamiento: Asegúrese de vaciar el compartimento antes de iniciar el programa (para evitar que se forme espuma en el interior del tambor). Mantenga el cajón del detergente cerrado durante el funcionamiento y siga las indicaciones que aparecen en la pantalla.

Recordatorio	Puede configurar funciones como Recordatorio de limpieza del tambor, Recordatorio de limpieza del filtro y Recordatorio de etapa.
Programa de Usuario	Puede personalizar los programas que se muestran en la pantalla de inicio (algunos programas no se pueden eliminar) y descargar o eliminar programas de la nube.
Asistente de voz	Puede configurar el control por voz, el idioma y los efectos de sonido.
Accesibilidad	Configure el tamaño de la fuente y la función de lectura por voz.
Manual del usuario	Consulte el manual de usuario electrónico.
Evaluar	Consulte el registro de la última ejecución y añada comentarios a dicho registro.
Enlace lavadora-secadora	Configure la función de interconexión inteligente entre la lavadora y la secadora.
App y emparejamiento	Admite la vinculación con la aplicación, el control remoto y la desvinculación.
Sistema	Consulte la información del dispositivo, realice actualizaciones del sistema y restablezca los ajustes de fábrica.

System Update (Actualización del sistema)
Toque la zona superior izquierda de la pantalla para abrir el menú de ajustes, toque «Configuración» y, a continuación, «Sistema», seguido de «Actualización del sistema», y realice la actualización del sistema siguiendo las indicaciones que aparecen en pantalla.
Reset (Restablecer)
Toque la zona superior izquierda de la pantalla y deslícela hacia abajo para acceder a las opciones de Configuración. Toque «Configuración», después «Sistema» y, a continuación, «Restablecer», y siga las indicaciones que aparecen en pantalla para restablecer los ajustes de fábrica. Cuando el proceso de restablecimiento se haya completado, se eliminará la información de usuario almacenada en el dispositivo.

INTERFAZ DE LA TARJETA DE FUNCIONES

Evaluate (Evaluar)
Esta tarjeta muestra el resultado de la evaluación más reciente. Pulsa para ver o añadir una evaluación.

Device statistics (Estadísticas del dispositivo)
Esta tarjeta muestra el consumo total de electricidad y agua, permite cambiar entre las vistas semanal, mensual y anual para consultar el consumo de energía y la clasificación de los programas, y requiere una conexión a Internet para actualizar los datos.

Drum Clean (Limp. Tambor)
Esta tarjeta muestra el número restante de avisos de limpieza del tambor. Pulse la tarjeta para acceder a la interfaz de configuración de la función de avisos de limpieza del tambor.

Weather (Tiempo)
Esta tarjeta muestra la ubicación, la temperatura y el tiempo meteorológico cuando el dispositivo está conectado a la nube; si no se ha establecido la ubicación o el dispositivo no está conectado a la nube, te solicitará que configure los ajustes correspondientes.

User Manual (Manual del usuario)
Esta tarjeta muestra una miniatura del Manual de usuario. Pulse para ver los detalles después de conectarse a la nube y completar la vinculación; si no está conectado a la nube, se solicitará al usuario que conecte el dispositivo a la red.

CONEXIÓN INTELIGENTE

Conexión del aparato a la aplicación ConnectLife

ConnectLife es una plataforma para hogares inteligentes que conecta a las personas, los dispositivos y los servicios.
La aplicación ConnectLife incluye servicios digitales avanzados y soluciones prácticas que permiten a los usuarios supervisar y controlar los aparatos, recibir notificaciones en un smartphone y actualizar el software (las funciones compatibles varían en función del aparato y de la región o el país).
Para conectar el dispositivo inteligente, necesita una red Wi-Fi doméstica y un smartphone con la aplicación ConnectLife.

Para descargar la aplicación **ConnectLife**, escanee el código QR o busque **ConnectLife** en su tienda de aplicaciones habitual.

1. Instale la aplicación ConnectLife y cree una cuenta.
2. En la aplicación ConnectLife, vaya al menú «+» y seleccione el tipo de dispositivo correspondiente. A continuación, escanee el código SN (también puede introducir el código SN manualmente).
3. A continuación, la aplicación le guiará durante todo el proceso de conexión del aparato al smartphone.
4. Una vez realizada correctamente la conexión, podrá controlar el aparato a distancia mediante la aplicación móvil. ¿Tiene más preguntas?
5. Visítenos en www.connectlife.io o póngase en contacto con nosotros en hello@connectlife.io.

Descripción de la configuración de red

1. Activación de la WLAN en el aparato

Pulse el botón «WLAN» situado en la esquina superior izquierda del menú desplegable para activar o desactivar la función Wi-Fi.

2. Configuración de la conexión

Para la primera puesta en marcha, siga las instrucciones de inicio para completar la configuración del dispositivo y la vinculación de la cuenta de la aplicación.
Si ha rechazado completar la configuración de la WLAN y la vinculación, puede iniciarlas de la siguiente manera:

- Pulse el botón «Configuración» situado en la esquina superior derecha del menú desplegable para acceder a «Configuración» y vaya a los ajustes de «WLAN» para configurar la WLAN.
- También puede mantener pulsado el botón «WLAN» situado en la esquina superior izquierda del menú desplegable para acceder directamente a «WLAN».

3. Emparejamiento

Haga clic en el botón «Configuración» de la esquina superior derecha del menú desplegable para acceder a la página «Configuración».

- Pulse «App y emparejamiento» para acceder a la página de emparejamiento.
- Pulse «Vincular una nueva cuenta» para iniciar el proceso de vinculación de un nuevo usuario.
- Pulse «Siguiente»; se mostrará el código QR específico para vincular el dispositivo.

4. Desemparejar

- En el aparato:

A.Haga clic en el botón «Configuración» de la esquina superior derecha del menú desplegable para acceder a la página «Configuración».
B. Pulse «App y emparejamiento» para acceder a la página de emparejamiento.
C. Pulse «Desvincular» para desvincular la cuenta conectada.
D. Seleccione las cuentas que desea desvincular y pulse «Desvincular» para desconectarlas.

- En el teléfono inteligente:

A. Seleccione y pulse el aparato que desea desvincular en la página «Dispositivos».
B. Pulse «Configuración» para acceder a la página de ajustes.
C.Pulse «Eliminar dispositivo» para desvincular el dispositivo de la aplicación ConnectLife.

5. Inicio remoto

Pulse el botón «Control remoto» situado en la esquina superior izquierda del menú desplegable para activar o desactivar esta función.

DESBLOQUEAR PANTALLA

El bloqueo automático de la pantalla admite varios ajustes de tiempo. Cuando el aparato permanece inactivo durante el tiempo establecido en el modo de espera (excepto en determinadas interfaces), entra automáticamente en la interfaz de bloqueo de pantalla. Mantenga pulsada la pantalla durante 3 segundos para salir del bloqueo de pantalla.

INICIAR EL PROGRAMA

Seleccione el programa y los parámetros de función, confirme que se ha añadido el detergente en el compartimento para detergente y pulse el botón «Comenzar/Pausa» para iniciar el programa.

FIN DEL PROGRAMA

Cuando finalice el programa, el aparato emitirá un tono de aviso y la pantalla mostrará la interfaz de finalización. En ese momento, mantenga pulsado el botón de encendido para apagar el aparato. También puede acceder a la siguiente interfaz tocando el icono. Si no se realiza ninguna operación durante un periodo de tiempo, el aparato se apagará automáticamente.

Report (Informe)

Toque « » para consultar el consumo de energía, el tiempo de funcionamiento, el consumo de agua, el número de aclarados y otros datos del programa actual.

Favorites (Favoritos)

Toque « » para añadir a Favoritos el programa actual y los ajustes de los parámetros de las funciones.

Inicio

Toque « » para volver a la página de inicio.

Evaluate (Evaluar)

Toque « » para dar una valoración con estrellas al rendimiento de lavado de este ciclo. El sistema optimizará automáticamente los parámetros de lavado posteriores en función de la valoración para ayudar a los usuarios a obtener una experiencia de lavado que se adapte mejor a sus necesidades personales.

Una vez finalizado el programa, apague el aparato, cierre el grifo, desenchufe el cable de alimentación de la toma, abra la puerta y retire la ropa del tambor.

INTERRUPCIONES Y CAMBIOS DEL PROGRAMA

Añadir o retirar prendas durante el funcionamiento

Condiciones que deben cumplirse para desbloquear la puerta y añadir prendas durante el ciclo de lavado:

- La temperatura dentro del tambor debe ser inferior al valor de seguridad establecido;
- El nivel de agua en el tambor debe ser inferior al valor de seguridad establecido.

1. Pulse el botón «Inicio/pausa»; el programa se detendrá.
2. Si se cumplen las condiciones para desbloquear la puerta, esta se desbloqueará automáticamente. Abra la puerta y añada o retire prendas del tambor.
3. Cierre la puerta.
4. Pulse el botón «Inicio/pausa» para reanudar el funcionamiento del programa.

Si se añaden más prendas durante el proceso de lavado, una cantidad de agua insuficiente puede afectar al rendimiento del lavado (el aparato calcula la entrada de agua en función del peso inicial de la colada); una cantidad de agua insuficiente también puede dañar las prendas debido a la fricción y el tiempo de lavado se prolongará en consecuencia para garantizar la limpieza.

Después de pausar y reiniciar un programa de lavado/secado, este continuará desde el punto en el que se interrumpió; si se pausa durante la fase de centrifugado y se reinicia, volverá a comenzar desde el principio de dicha fase.

Cancelar el programa

Durante el funcionamiento del programa, si necesita cancelarlo, puede utilizar cualquiera de los siguientes métodos:

- Toque el botón «Atrás» (<) situado en la esquina superior izquierda de la pantalla;
- Mantenga pulsado el botón «Encendido» para apagar el aparato.

Cambio de programa

Si necesita cambiar el programa mientras este está en funcionamiento, cancele primero el programa actual mediante el método descrito anteriormente y, a continuación, seleccione el nuevo programa.

Fallo

Si el aparato no funciona bien, el programa se detendrá automáticamente. En ese momento, el aparato emitirá una señal acústica de aviso y mostrará la información del fallo en la pantalla.

- Algunas alarmas anómalas que se producen en el aparato se pueden cancelar pulsando el botón «Inicio/pausa» para reanudar el funcionamiento;
- Algunas alarmas pueden impedir que el sistema pase al modo de funcionamiento; es necesario solucionar el problema (consulte «CÓDIGOS DE ERROR Y SOLUCIÓN DE PROBLEMAS»).

Fallo de alimentación

Si se produce un fallo de alimentación (corte de corriente), el programa se interrumpirá. Cuando se restablezca el suministro eléctrico, el programa continuará desde el punto en el que se interrumpió.

Si todavía hay agua en el aparato después de un corte de energía, no abra la puerta antes de drenar manualmente el agua utilizando el filtro de la bomba de drenaje.

APERTURA DE EMERGENCIA DE LA PUERTA

En caso de no poder abrir la puerta debido a un corte de energía u otras circunstancias especiales, se puede utilizar la palanca de bloqueo de la puerta situada en la tapa de la bomba para la apertura de emergencia.

NOTA:

1.No utilice esta función cuando el aparato funcione con normalidad.

2. Antes de utilizar esta función, asegúrese de que el tambor interior haya dejado de girar, de que la temperatura sea segura y de que el nivel de agua esté por debajo de la abertura de carga. Si el nivel de agua supera la abertura de carga, vacíe el agua a través de la manguera de desagüe (si está instalada) o desenroscando lentamente el filtro de la bomba.

3. Método de funcionamiento: Abra la tapa de la bomba y, con una herramienta, baje la palanca de bloqueo de la puerta. La puerta se puede abrir entonces (como se muestra en la figura). Devuelva la palanca de bloqueo de la puerta a su posición original después de abrir la puerta.

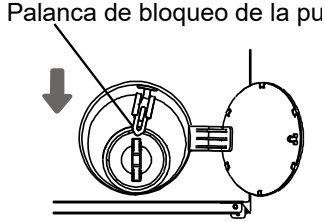

MANTENIMIENTO Y LIMPIEZA

⚠ El mantenimiento periódico puede prolongar la vida útil del electrodoméstico. Antes de realizar tareas de mantenimiento, desconecte el electrodoméstico de la red eléctrica y cierre el grifo.

⚠ Los niños no deben limpiar el electrodoméstico ni realizar tareas de mantenimiento sin la debida supervisión.

LIMPIEZA DEL CAJÓN DEL DETERGENTE

- Limpie el cajón de detergente periódicamente.

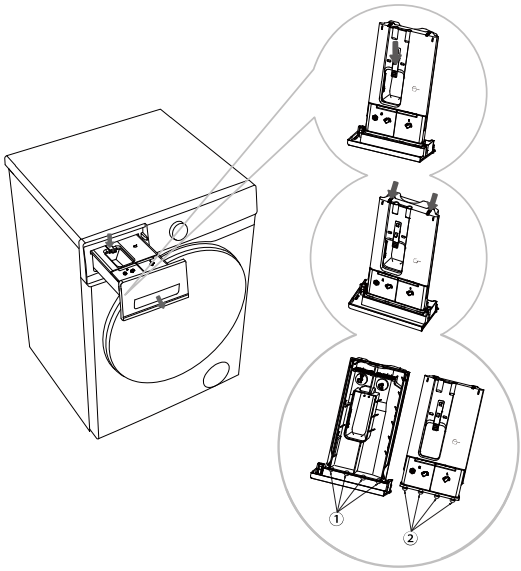

1.Abra el cajón del dispensador de detergente, presione la palanca de límite como se muestra en la figura y extraiga el cajón de detergente.

2.Retire las dos varillas curvadas en las posiciones que se muestran en el diagrama y tire hacia arriba para extraer la cubierta del cajón.

3.Vacíe el detergente y el suavizante residuales del cajón de detergente, limpie el detergente y la tapa del cajón con agua corriente y séquela.

4.Inserte la nervadura de limitación ② de la tapa en la ranura correspondiente ① del cajón de detergente y presione hacia abajo la tapa hasta escuchar un «clic», lo que indica que las nervaduras de sujeción en la parte posterior de la tapa están aseguradas. Coloque el cajón de detergente otra vez en su lugar original.

- Introduzca completamente el cajetín de detergente de dosificación automática. De lo contrario, el aparato no podrá extraer detergente ni suavizante del cajetín durante el funcionamiento. Si el cajetín de detergente de dosificación automática no está completamente cerrado, el aparato no funcionará correctamente y podría producirse una fuga de agua por el asa del cajetín.
- Al limpiar el cajón de detergente de dispensación automática, asegúrese de eliminar cualquier residuo de detergente y suavizante, y limpie la parte inferior de la carcasa del recipiente; de lo contrario, puede provocar anomalías en la dispensación automática.
- No deje detergente o suavizante en la cámara de almacenamiento durante largos períodos de tiempo, ya que pueden endurecerse y no se podrían dispensar automáticamente.
- No coloque el cajetín de detergente en el lavavajillas para limpiarlo.

LIMPIEZA DE LA MANGUERA DE SUMINISTRO DE AGUA, EL COMPARTIMENTO EXTERIOR DEL CAJETÍN DE DETERGENTE Y LA JUNTA DE GOMA DE LA PUERTA

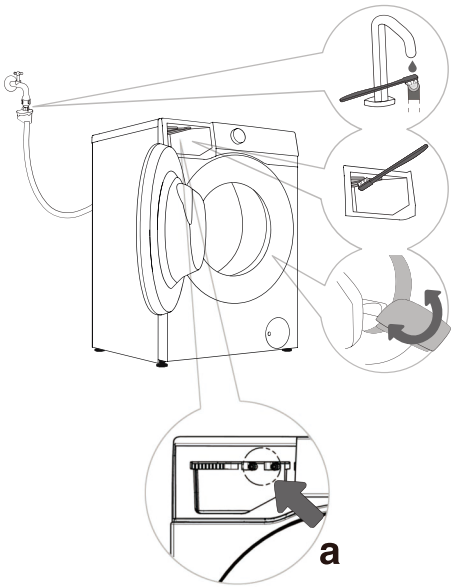

1.Limpie el filtro de la manguera de suministro de agua periódicamente.

2.Utilice un cepillo para limpiar el compartimento exterior del cajetín de detergente, especialmente la boquilla de la parte superior del compartimento.

3.Después de cada lavado, limpie la junta de goma de la puerta para prolongar su vida útil. Después del lavado, deje la puerta del electrodoméstico ligeramente abierta para liberar la humedad antes de cerrarla, evitando así la formación de moho en la junta de la puerta.

Cuando sospeche que no se está dispensando el detergente/suavizante, se pueden utilizar los siguientes métodos para comprobarlo:

1. Asegúrese de que la configuración de dispensación automática para el detergente/suavizante esté activada

2. Extraiga el cajón de detergente de dispensación automática y compruebe si el anillo de sellado inferior está suelto o dañado (Figura a). Si está suelto o dañado, póngase en contacto con el servicio posventa para su reparación o sustitución.

3. Vuelva a instalar el cajón de detergente de dispensación automática y determine si dispensa normalmente siguiendo los pasos a continuación.

- Extraiga el cajón de detergente y compruebe si hay restos de detergente/suavizante visibles en el compartimento.
- Compruebe si el detergente se dispensa normalmente: Seleccione y ejecute el programa Rápido 15', pulse el botón de pausa después de funcionar durante unos 2 minutos y abra la puerta del electrodoméstico. Compruebe si el agua del tambor contiene espuma y huele a detergente.
- Compruebe si el suavizante se está dispensando normalmente: Confirme que la configuración de dispensación para «Dispensador 2» esté configurada en Suavizante. Seleccione y ejecute el programa Acl.+Centrif., pulse el botón de pausa después de funcionar durante unos 15 minutos y abra la puerta del electrodoméstico. Compruebe si el agua del tambor contiene espuma y huele a suavizante.
- Si el agua del tambor contiene espuma y huele a detergente/suavizante, la dispensación automática del electrodoméstico funciona con normalidad. De lo contrario, póngase en contacto con el servicio posventa para su reparación o sustitución.

LIMPIEZA DEL FILTRO DE LA BOMBA

☼ Puede derramarse agua al limpiar el filtro de la bomba. Por tanto, se recomienda colocar un paño absorbente en el suelo. Asegúrese de que el agua se haya enfriado antes de vaciarla del aparato.

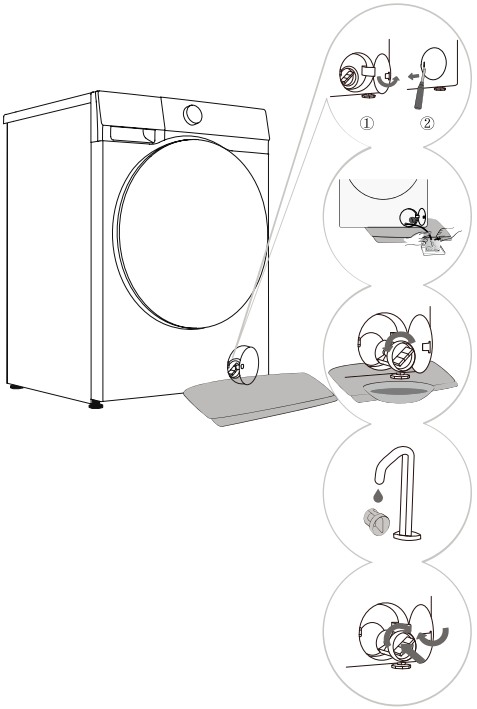

1.Abra la tapa del filtro de la bomba de desagüe.
Estilo①: Presione la tapa de la puerta, y la tapa del filtro saldrá;
Diseño ②: Utilice las herramientas adecuadas (destornillador de cabeza plana u otra herramienta similar) para abrir la tapa del filtro de la bomba.
(El Diseño depende de los distintos modelos.)

2.Coloque una toalla debajo de la tapa del filtro. Si el electrodoméstico está provisto de una manguera de desagüe, coloque el extremo de la manguera dentro de un recipiente. Gire el tapón de la manguera de desagüe hasta aflojarlo y quítelo para permitir que el agua drene de forma natural. A continuación, vuelva a colocar el tapón de la manguera de desagüe. Si no se dispone de manguera de desagüe, coloque un recipiente debajo del filtro de la bomba. (El tipo varía según el modelo.)

3.Gire lentamente el filtro de la bomba en sentido contrario a las agujas del reloj. Extraiga el filtro de la bomba para que el agua drene lentamente.

4.Limpie el filtro de la bomba bajo el agua corriente.

5.Vuelva a colocar el filtro de la bomba como se muestra en la figura y apriételo girándolo en sentido horario. Para una buena estanqueidad, la superficie de la junta del filtro debe estar limpia.

☼ Se recomienda limpiar el filtro de la bomba de desagüe cada dos meses.

☼ Se recomienda limpiar el filtro de la bomba de desagüe cada vez que lave artículos como edredones y toallas de baño que tienden a soltar pelusa.

☼ Si el programa Centrifugado no puede iniciarse o existen residuos (botones, monedas, horquillas, etc.) en la bomba de desagüe, limpie el filtro de la bomba.

☼ No abra el filtro de la bomba mientras el aparato esté en funcionamiento. No utilice el aparato sin haber instalado el filtro de la bomba en su lugar para evitar fugas de agua o un mal funcionamiento.

LIMPIEZA DEL FILTRO DE ENTRADA

Compruebe y limpie el filtro de entrada periódicamente.
Limpie el filtro de entrada inmediatamente si el suministro de entrada de agua es lento.
El procedimiento para la limpieza es el siguiente:

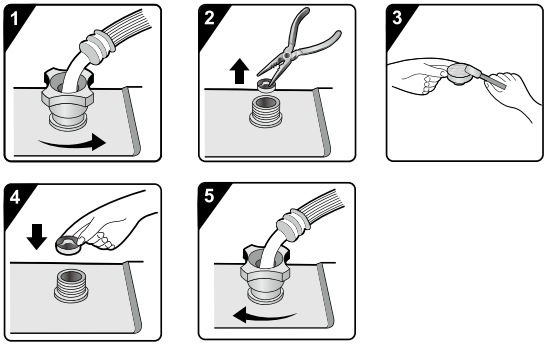

1.Cierre el grifo de agua y afloje la manguera de entrada de agua.

2.Retire el filtro de entrada.

3.Limpieza del filtro de entrada.

4.Vuelva a colocar el filtro de entrada.

5.Conecte la manguera de entrada de agua. Abra el grifo de agua y asegúrese de que no haya fugas en las conexiones.

El filtro de entrada recoge las impurezas y sedimentos del suministro de agua del equipo. Se recomienda limpiar el filtro de entrada al menos una vez cada seis meses. Si el agua es dura o hay depósitos de cal, el filtro debe limpiarse con mayor frecuencia.

LIMPIE EL EXTERIOR DE LA LAVADORA

Antes de limpiar el exterior de su lavadora, asegúrese de desconectarla de la corriente eléctrica. Limpie la carcasa del aparato y el panel de control con un paño suave y húmedo. A continuación, séquelos con un paño suave y seco.

No utilice disolventes, limpiadores abrasivos ni productos de limpieza que puedan dañar el aparato (siga las recomendaciones y advertencias del fabricante del producto de limpieza). Limpie la puerta del tambor con un paño húmedo y, a continuación, séquela con un paño suave y seco.

Si realiza la limpieza con una toalla húmeda, asegúrese de escurrir el agua de la toalla antes de limpiar la lavadora.

RESOLUCIÓN DE PROBLEMAS

El aparato está equipado con una serie de funciones automáticas de seguridad para detectar fallos y tomar medidas de seguridad eficaces de manera oportuna. Estos fallos suelen ser de poca importancia y pueden solucionarse rápidamente. Si el aparato no puede funcionar con normalidad, aparecerá un mensaje de fallo en la pantalla. Consulte el mensaje de advertencia para conocer la acción adecuada. Si los métodos de solución de problemas recomendados no resuelven el problema, póngase en contacto con el servicio posventa. Los usuarios asumirán toda la responsabilidad por cualquier consecuencia derivada de reparaciones realizadas por ellos mismos o por personal no autorizado.

Fenómeno de fallo	Remedios recomendados
La lavadora no arranca	◇ Compruebe si el cable de alimentación está enchufado a la toma de corriente y si ésta funciona correctamente (probándola con otro aparato). ◇ Verifique que la puerta esté correctamente cerrada. ◇ Compruebe si se ha presionado el botón de «Iniciar/Pausar». La máquina se detiene durante el funcionamiento normal ◇ Verifique que la puerta esté correctamente cerrada. Si no, cierre la puerta y pulse el botón «Inicio/Pausa». ◇ Compruebe si hay un exceso de espuma. El aparato puede pausar el programa para eliminar la espuma. Tras el proceso de eliminación de espuma, el aparato reanudará automáticamente su funcionamiento. ◇ Compruebe si la protección de seguridad está activada.
El tiempo que aparece al inicio del programa aumenta o disminuye	Esto es el ajuste adaptativo del electrodoméstico a los factores que influyen en el tiempo de lavado. ◇ Exceso de espuma. ◇ Desequilibrio causado por una carga grande de ropa. ◇ Tiempo de calentamiento prolongado debido a la entrada de agua a baja temperatura. Como resultado de estos factores, el tiempo restante que se muestra se recalcula y actualiza consecuentemente (si el aparato está realizando ajustes por desequilibrio, el tiempo mostrado permanece sin cambios). Además, el electrodoméstico detecta la carga durante el suministro de agua y ajusta el tiempo del programa en consecuencia (control difuso).
Restos de detergente u otros aditivos en el cajetín del detergente después del lavado	◇ Compruebe que el cajetín del detergente esté correctamente instalado y se mantenga limpio. ◇ Compruebe si la presión del agua es normal y si el filtro de entrada está obstruido (consulte el capítulo «MANTENIMIENTO Y LIMPIEZA»).
Olor en la máquina	◇ El olor puede deberse a los materiales de goma del interior del aparato. Se trata de olor a goma, que desaparece tras unos pocos usos.

La garantía no cubre los fallos o averías resultantes de factores externos (impacto de un rayo, fallos de la red eléctrica, desastres naturales, etc.).

Fenómeno de fallo	Remedios recomendados
Sonido/ruido anormal durante el lavado	◇ Es posible que objetos extraños, como llaves, monedas o alfileres, hayan caído en el tambor. Detenga el aparato y compruebe si hay objetos extraños en el tambor. Si el ruido persiste después de reiniciar, póngase en contacto con el servicio posventa. ◇ Puede ser que la ropa esté distribuida de manera desigual en el tambor. Detenga el programa, desbloquee la puerta y redistribuya la ropa.
Vibraciones intensas durante el centrifugado	◇ Compruebe si el electrodoméstico está nivelado y si las cuatro patas están firmemente apoyadas en el suelo. Compruebe si se han retirado los tornillos/varillas de transporte ◇ Los tornillos/varillas de transporte deben retirarse antes de usar el electrodoméstico. ◇ Compruebe que se hayan retirado todos los soportes de espuma de la base del electrodoméstico.
Efecto de centrifugado deficiente	El aparato está equipado con un sistema de detección y corrección del desequilibrio. Después de detectar un desequilibrio causado por ropa pesada (por ejemplo, albornoces) y varios intentos de centrifugado, el sistema reduce automáticamente la velocidad de centrifugado o incluso detiene el proceso de centrifugado para proteger el electrodoméstico. ◇ Si la colada sigue muy mojada después del centrifugado, saque la colada del tambor, sacúdala para aflojarla y, a continuación, seleccione de nuevo el programa de centrifugado. ◇ La espuma excesiva puede afectar el efecto del centrifugado. Asegúrese de usar una cantidad adecuada de detergente de baja espuma. ◇ Compruebe si la velocidad de centrifugado está configurada en «O» o «Sin centrifugado».
Fuga de agua	◇ Fuga en la manguera de suministro de agua. Compruebe la conexión entre el grifo y el conector de la manguera de suministro de agua para detectar fugas. Si hay alguna fuga, envuelva con cinta de sellado alrededor del extremo del grifo o sustituya el grifo. Se recomienda comprobar la estanqueidad de la conexión entre el conector de la manguera de suministro de agua y la válvula de entrada. Apriete la conexión para eliminar las fugas. ◇ Fuga en la manguera de desagüe. Para los modelos con desagüe superior, no se deben quitar las abrazaderas de la manguera de desagüe, ya que esto provocará una descarga continua de agua ◇ Fuga en el cajetín del detergente. El cajetín del detergente no está cerrado correctamente. Empuje por el asa para cerrar el cajetín del detergente firmemente. ◇ Fuga por la junta de la puerta. Compruebe la junta de la puerta para detectar objetos extraños y límpiela si fuera necesario.

Ropa arrugada	◇ La ropa no se ha sacado puntualmente del tambor. Después de que se complete el ciclo de lavado, saque la ropa del tambor de inmediato. ◇ El aparato está sobrecargado. El tambor no debe estar lleno de ropa y la puerta debe poder cerrarse con facilidad. ◇ La velocidad de centrifugado es demasiado alta. Establezca una velocidad de centrifugado adecuada para el tipo de ropa.

ANOMALÍA EN EL SECADO (aplicable a modelos con función de secado)

Descripción del fallo	Métodos de manipulación recomendados
El aparato no seca	◇ Compruebe si el programa de centrifugado está configurado. ◇ Compruebe si el grifo de agua está cerrado. ◇ Verifique que la puerta esté correctamente cerrada. ◇ Compruebe si la carga es excesiva (consulte la TABLA DE PROGRAMAS para conocer los requisitos de capacidad) y saque parte de la ropa para secarla de nuevo.
Secado insuficiente	◇ Compruebe si la carga es excesiva. De ser así, el secado no será satisfactorio y se formarán más arrugas. Separe la ropa en el tambor para un secado individual. ◇ Compruebe si se han mezclado prendas más pesadas (p. ej., de algodón grueso) con otras más ligeras (p. ej., tejidos sintéticos). ◇ Seque la ropa por separado según el tipo.
El tiempo de secado es demasiado largo	◇ El uso de detergentes o suavizantes con fragancias químicas fuertes puede causar olores durante el secado de la ropa. ◇ La ropa no está suficientemente centrifugada (consulte la sección «Efecto de centrifugado deficiente» para obtener orientación). ◇ Una gran cantidad de prendas gruesas (p. ej., vaqueros).
Olor durante el secado	◇ El uso de detergentes o suavizantes con olores químicos fuertes puede causar olores durante el secado. ◇ Si el electrodoméstico no se limpia a fondo, la suciedad residual puede producir olores durante el secado. Limpie el electrodoméstico regularmente (consulte el capítulo «MANTENIMIENTO Y LIMPIEZA») y retire la ropa inmediatamente después del secado.

CÓDIGOS DE AVERÍA Y SOLUCIÓN DE PROBLEMAS

Si la unidad no funciona con normalidad y aparecen los siguientes códigos, es posible que no se trate de una avería. Consulte los CÓDIGOS DE FALLO para conocer la acción adecuada

Problema/ Avería	Descripción	¿Qué hacer?
F01	Fallo de entrada de agua	Compruebe lo siguiente: 1. ¿Está abierto el grifo de agua? ¿La presión es demasiado baja? 2. ¿Está pinzada la manguera de suministro de agua? 3. ¿Está obstruido el filtro de entrada? 4. ¿Está congelada la manguera de suministro de agua? Una vez finalizada la solución de problemas, pulse el botón «Inicio/pausa» para continuar utilizando el aparato.
F03	Fallo en la evacuación del agua	Compruebe lo siguiente: 1. ¿Está pellizcada la manguera de desagüe? ¿El agua fluye a través de la manguera? 2. ¿Está obstruido el filtro de la manguera de desagüe? 3. ¿Está congelada la manguera de desagüe? Una vez finalizada la solución de problemas, pulse el botón «Inicio/pausa» para continuar el utilizando el aparato.
F24	Desbordamiento	Pausar y reiniciar el programa. Si el aparato continúa desbordándose, cierre el grifo de agua y contacte con un técnico de servicio.
F13	Fallo de bloqueo de la puerta	La puerta está cerrada, pero no se puede bloquear. Apague el electrodoméstico y vuelva a encenderlo. Reinicie el programa de lavado. Si el fallo persiste, póngase en contacto con un técnico de mantenimiento.
F14	Fallo de desbloqueo de la puerta	La puerta está cerrada, pero no se puede desbloquear. Apague el aparato y, a continuación, vuelva a encenderlo. Si el fallo persiste, póngase en contacto con un técnico de mantenimiento.
Unb	Alarma de desequilibrio	La alarma de desequilibrio podrá solucionarse con los siguientes procedimientos procedimientos: 1. Enredos en la colada Si la ropa está enredada, primero apague el aparato, abra la puerta, sacuda la ropa para aflojarla y vuelva a colocarla en el tambor. A continuación, cierre la puerta y vuelva a seleccionar el programa de centrifugado. 2. Ropa con peso insuficiente Apague el aparato, abra la puerta y cargue ropa adicional (o una o dos toallas). Luego cierre la puerta y seleccione nuevamente el programa de centrifugado.

Otros	Fallo de otro módulo	Apague la máquina, y a continuación, enciéndala; Si el fallo persiste, póngase en contacto con un técnico de mantenimiento.

Servicio

Servicio

Si necesita asistencia profesional o encuentra problemas que no puede resolver por sí mismo, visite nuestro sitio web oficial o póngase en contacto con nuestro centro de servicio posventa. También puede consultar la disponibilidad de piezas de repuesto y el alcance de las reparaciones que puede realizar el usuario.

Deberá proporcionar la información indicada en la placa de características. Tenga preparados el número de modelo (número de artículo) y el número de serie.

Tenga en cuenta que las reparaciones realizadas por personal no profesional pueden suponer un riesgo para la seguridad y afectar a la garantía.

⚠ En caso de defectos, utilice únicamente piezas de repuesto aprobadas por el fabricante autorizado.

Las reparaciones o cualquier reclamación de garantía derivadas de una conexión o uso incorrectos del electrodoméstico no están cubiertas por la garantía. En tales casos, el usuario asumirá los costes de reparación.

Lo siguiente se aplica a los productos comercializados en la Unión Europea:

Derecho a la reparación

Para los contratos de compraventa celebrados con consumidores en los Estados miembros de la UE y los países del EEE a partir del 31 de julio de 2026, se aplican los siguientes derechos de los consumidores de conformidad con la Directiva (UE) 2024/1799 sobre el derecho a la reparación.

- Derecho a elegir un servicio de reparación
- Ampliación de la garantía legal

Esta información representa el nivel mínimo de protección de los consumidores exigido por la Directiva sobre el derecho a la reparación. Los Estados miembros de la UE pueden establecer derechos de los consumidores más amplios a nivel nacional. Cuando la legislación nacional establezca un nivel de protección superior, prevalecerán dichas disposiciones nacionales.

Para obtener más información del fabricante, visite nuestro sitio web oficial o póngase en contacto con nuestro centro de servicio posventa.

RECOMENDACIONES DE USO

Al lavar ropa de color por primera vez, lávela separándola por colores.
Lave la ropa muy sucia en cantidades más pequeñas, con una mayor cantidad de detergente en polvo o un ciclo de prelavado (si está disponible). Aplique un quitamanchas de uso especial en las manchas difíciles antes del lavado. Recomendamos consultar los «consejos para la eliminación de manchas».
Si suele lavar la ropa a bajas temperaturas y con detergentes líquidos, es posible que se desarrollen bacterias que causen olores en el electrodoméstico. Para evitar ese olor, recomendamos ejecutar el programa «Limpieza Tambor» (u otros programas de alta temperatura) de vez en cuando.
Recomendamos evitar lavar cantidades muy pequeñas de ropa, ya que esto provocará un uso excesivo de energía y un rendimiento deficiente del aparato.
Desenrede cualquier prenda doblada o enredada antes de introducirla en el tambor.
Utilice únicamente detergentes para lavadoras.
Si la dureza del agua supera los 14 °dH, se debe utilizar un descalcificador de agua. Los daños en el elemento calefactor resultantes del uso incorrecto de descalcificadores de agua no estarán cubiertos por la garantía. Consulte la información sobre la dureza del agua con su compañía suministradora de agua local o con la autoridad competente.
No se recomienda el uso de lejías a base de cloro, ya que pueden dañar el elemento calefactor.
Si utiliza un agente antical, lejía o tinte, utilice únicamente el tipo adecuado para su uso en lavadoras.
No utilice disolventes ni productos químicos similares (por ejemplo, aguarrás, trementina, gasolina).
No añada grumos endurecidos de detergente en polvo en el dispensador de detergente, ya que esto puede obstruir las tuberías del aparato.
El detergente en polvo o líquido debe añadirse según las instrucciones del fabricante, la temperatura de lavado y el programa seleccionado.
Al utilizar productos líquidos concentrados para el cuidado de la ropa, recomendamos diluirlos con agua para evitar que se obstruya el desagüe del cajetín del detergente.
El detergente líquido es adecuado para programas de lavado sin ciclo de prelavado.
Tenga precaución para evitar mezclar detergente y suavizante.
A mayores velocidades de centrifugado, habrá menos humedad residual en la ropa. Como resultado, el secado en una secadora será más económico y más rápido.
RECOMENDACIONES PARA MANCHAS ESPECÍFICAS

RECOMENDACIONES PARA LA ELIMINACIÓN DE MANCHAS ESPECÍFICAS

Antes de usar quitamanchas especiales, pruebe métodos naturales y ecológicos para eliminar manchas leves y persistentes. ¡Es más fácil eliminar las manchas si las trata de inmediato!
Por favor, lave con agua fría (agua tibia) según los siguientes métodos para eliminar manchas. ¡No use agua caliente!

Tipo de mancha	Quitar Manchas
Barro	Si la mancha es de barro seco, primero raspe el barro de la prenda y luego introdúzcala en la lavadora para su lavado. Para las manchas difíciles, remoje primero la prenda en un quitamanchas enzimático antes de lavarla. Para las manchas menos resistentes, trate previamente la prenda aplicando detergente líquido o en polvo a mano antes de lavarla.
Desodorante	Antes de colocar la prenda en la máquina para lavar, aplique detergente líquido directamente sobre las manchas. Para las manchas difíciles, utilice un quitamanchas para el tratamiento o lave con un blanqueador oxigenado.
Té	Remoje o lave la prenda en agua fría. Añada el quitamanchas si es necesario.
Chocolate	Remoje o lave la prenda en agua tibia con jabón, luego aplique zumo de limón y enjuague.
Tinta	Antes de comenzar el lavado, aplique un quitamanchas sobre las manchas. También puede utilizar alcohol desnaturalizado, volver la prenda del revés, colocar un papel absorbente debajo de la mancha, aplicar el alcohol desde el reverso de la prenda y, después del tratamiento, lavar la prenda a fondo.
Rotulador marcador	Diluya un poco de almidón en agua y aplíquelo sobre la mancha. Después de que se seque, cepíllelo con un cepillo; luego, introduzca la prenda en la lavadora para su lavado.
Bebé (orina, barro, manchas de comida)	Remoje la zona manchada en agua tibia durante al menos media hora antes de introducir la prenda en la lavadora para su lavado. Para facilitar la eliminación de las manchas, se puede añadir un detergente a base de enzimas.
Hierba	Antes de introducir la prenda en la lavadora, remójela primero en un detergente enzimático. También puede remojarlo en zumo de limón diluido o vinagre blanco (aproximadamente 1 hora) para eliminar las manchas de hierba.
Huevo	Remoje la prenda en un detergente enzimático. Remoje la ropa en agua fría durante al menos 30 minutos. Si la mancha es persistente, puede dejarla en remojo durante varias horas. A continuación, coloque la prenda en la lavadora para lavarla.
Café	Remoje la ropa en agua salada. Si la mancha no es reciente, remójela con una mezcla de glicerina, amoniaco y alcohol.
Betún para zapatos	Aplique aceite comestible sobre la mancha y luego lave la prenda.

Sangre	Para las manchas de sangre fresca, primero enjuague la prenda con agua fría y luego colóquela en la lavadora para su lavado. Para manchas de sangre seca, remoje la prenda en un detergente enzimático. A continuación, coloque la prenda en la lavadora para lavarla. Si la mancha persiste, considere usar un producto blanqueador adecuado para el tipo de tejido.

Manchas	Quitar Manchas
Pegamento, chicle	Coloque la prenda en una bolsa y luego colóquela en el frigorífico hasta que las manchas se endurezcan. Rásquelo con un cuchillo sin filo. Diluya la mancha con un quitamanchas para prelavado y lávela a fondo. Finalmente, coloque la prenda en la máquina para lavar.
Maquillaje	Utilice un quitamanchas para prelavado y, a continuación, lave en la lavadora
Mantequilla	Antes de lavar la ropa en el aparato, aplique quitamanchas sobre ella. A continuación, aclárela con agua caliente (a la temperatura máxima que admita el tejido).
Leche	Remoje la prenda en un detergente enzimático. Remoje la prenda durante al menos 30 minutos. Si la mancha es persistente, puede dejarla en remojo durante varias horas. A continuación, coloque la prenda en la lavadora para lavarla.
Zumo	Aplique agua salada sobre las manchas. Déjela un rato, luego lávela. Como alternativa, antes de meter la prenda en la lavadora, aplique bicarbonato de sodio, vinagre blanco o zumo de limón sobre las manchas. Para las manchas antiguas, aplique aceite de ricino sobre las manchas y enjuague con agua fría después de 20 minutos. Finalmente, coloque la prenda en la máquina para lavar.
Vino	Remoje la ropa en agua fría durante al menos 30 minutos. Utilice también un quitamanchas. A continuación, lave en la lavadora.
Cera	Ponga la ropa en el congelador hasta que la cera se endurezca. A continuación, ráspela. Retire la cera restante colocando una toalla de papel sobre la mancha y, a continuación, caliéntela con una plancha hasta que el papel absorba la cera
Transpiración	Antes de lavar en la lavadora, frote el detergente líquido a fondo sobre la mancha
Chicle	Ponga la ropa en el congelador hasta que el chicle se endurezca. A continuación, lave en la lavadora

Eliminación



El embalaje está fabricado con materiales respetuosos con el medio ambiente y puede reciclarse, reutilizarse, tratarse o eliminarse sin causar daños al medio ambiente. El embalaje lleva etiquetas de reciclaje.

El icono en el producto o en el embalaje indica que no se puede desechar como residuo doméstico. Lleve este producto a un punto de recogida para el reciclaje de equipos eléctricos y electrónicos.

Cuando el aparato llegue al fin de su vida útil y deba desecharse, retire todos los cables de alimentación y desactive los bloqueos de puerta y los interruptores para evitar que las puertas queden bloqueadas. Esto ayuda a evitar el riesgo de que niños o animales pequeños queden atrapados en el interior.

El etiquetado del aparato cumple las disposiciones de la Directiva europea sobre RAEE.

Asegúrese de que este producto se desecha correctamente, lo que ayuda a prevenir posibles daños al medio ambiente y a la salud humana. Para obtener información detallada sobre el reciclaje, contacte con las autoridades locales, su proveedor de servicios de residuos o la tienda donde adquirió el producto.

Declaración de conformidad de la UE

Por la presente, [HISENSE HOME APPLIANCES GROUP CO,LTD.] declara que el tipo de equipo radioeléctrico [Lavadora] cumple la [Directiva 2014/53/UE
Información sobre la exposición a RF

CE

Este dispositivo ha sido probado y cumple los límites aplicables de exposición a radiofrecuencia (RF). Este equipo debe instalarse y utilizarse de acuerdo con las instrucciones proporcionadas, y las antenas utilizadas para este transmisor deben instalarse de modo que haya una distancia de separación de al menos 20 cm respecto a las personas. Asimismo, no deben ubicarse ni ponerse en funcionamiento junto con ninguna otra antena o transmisor.

Encendido:

Bluetooth	2402–2480 MHz	8,33 dBm
Bluetooth LE	2402–2480 MHz	7,12 dBm
WLAN	2412–2472 MHz	18,8 dBm
WLAN	5150–5350 MHz	18,95 dBm
WLAN	5470–5725 MHz	18,41 dBm
WLAN	5470–5725 MHz	12,58 dBm

El dispositivo solo puede utilizarse en interiores cuando funciona en el intervalo de frecuencias de 5150 a 5350 MHz.

	BE	EE	HR	IT	CY	LV	LT
	BG	IE	LU	HU	TM	NL	AT
	CZ	EL	PL	PT	RO	SI	SK
	DK	ES	FI	SE	DE	FR	LI
	NO	IS	CH	TR	UK(NI)		

TABLA DE CONSUMOS TÍPICOS

Instrucciones del programa

1. El programa Eco 40–60 puede lavar en el mismo ciclo ropa de algodón con un grado de suciedad normal indicada como lavable a temperaturas de entre 40 °C y 60 °C, y se utiliza para evaluar el cumplimiento de la legislación de diseño ecológico de la UE.
2. El consumo de energía del modo apagado es de 0,49 W.
3. Los programas más eficientes en términos de consumo de energía son generalmente aquellos que funcionan a temperaturas más bajas y con una duración más prolongada.
4. Cargar la lavadora doméstica hasta la capacidad indicada por el fabricante para los respectivos programas contribuirá al ahorro de energía y agua.
5. Uso correcto de detergentes, suavizantes y otros aditivos. No utilice una cantidad excesiva de detergente. Esto puede afectar negativamente a los resultados del lavado.
6. Limpieza periódica, incluida la frecuencia óptima, y prevención y procedimiento para eliminar la cal.
7. El ruido y el contenido de humedad residual se ven influenciados por la velocidad de centrifugado: cuanto mayor sea la velocidad en la fase de centrifugado, mayor será el ruido y menor el contenido de humedad residual.
8. La información del producto y el código QR se reflejan en la etiqueta de consumo de energía. La información de registro del producto se puede obtener escaneando el código QR.
9. La información de los programas estándar.

Programa	Temperatura seleccionada (°C)	Capacidad nominal (kg)	Temperatura máxima en el tambor (°C)	Duración del programa (h:min)	Consumo de energía kWh/ciclo)	Consumo de agua (litros/ciclo)	Contenido de humedad residual (%)	Velocidad máxima alcanzada rpm
Eco40-60 carga completa	—	12,0	29	3:59	0,630	66,0	53,90	1310
Eco40-60 media carga	—	6,0	26	3:00	0,395	46,0	53,90	1400
Eco40-60 1/4 de carga	—	3,0	23	2:58	0,170	33,0	53,90	1400
Cotton (Algodón)	20	12,0	20	2:18	0,380	145,0	55,00	1400
Cotton (Algodón)	60	12,0	56	3:58	2,500	145,0	55,00	1400
Synthetics (Sintético)	40	4,0	42	2:31	1,050	80,0	35,00	1400
Quick 15' (Rápido 15')	20	2,0	20	0:15	0,065	35,0	75,00	800

Los valores indicados para los programas distintos al programa Eco 40-60 y al ciclo de lavado y secado son meramente indicativos.

☼ **La carga máxima o nominal se aplica a la colada preparada conforme a la norma IEC 60456.**

Debido a las desviaciones en cuanto al tipo y cantidad de ropa, centrifugado, oscilación del suministro eléctrico y la temperatura y humedad ambientales, la duración del programa y los valores de consumo energético medidos en el usuario final pueden diferir de los indicados en la tabla.

Nos reservamos el derecho a cualquier cambio y error en las instrucciones de uso.

Hisense

life reimagined

www.hisense.com

20451201-N6020052535A