Hisense

ES ES

PT PT

CAJÓN CALENTADOR
GAVETA DE AQUECIMENTO

WDH14BG

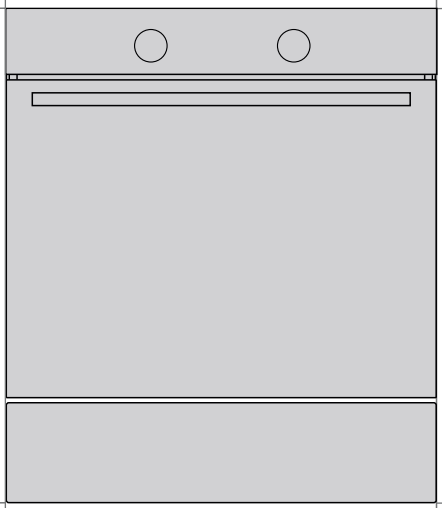

1.

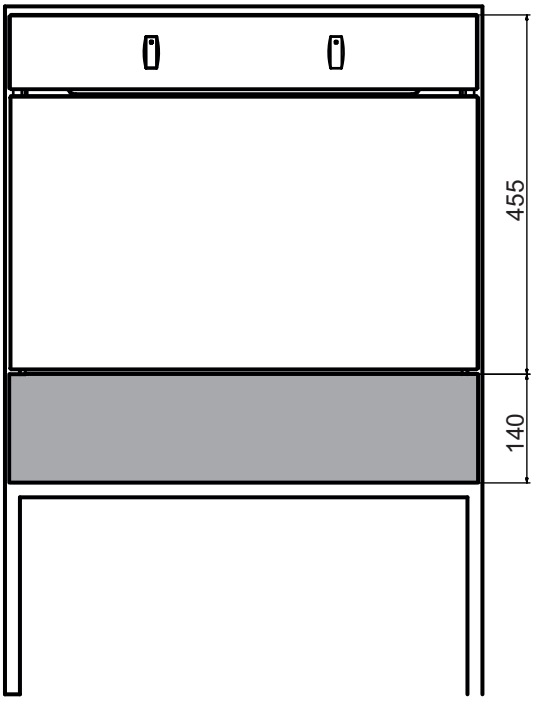

2.

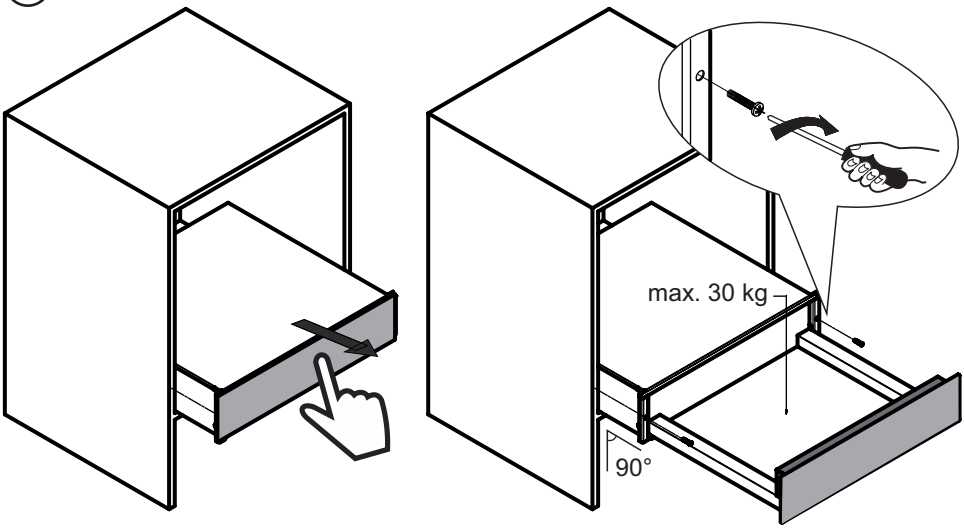

3.

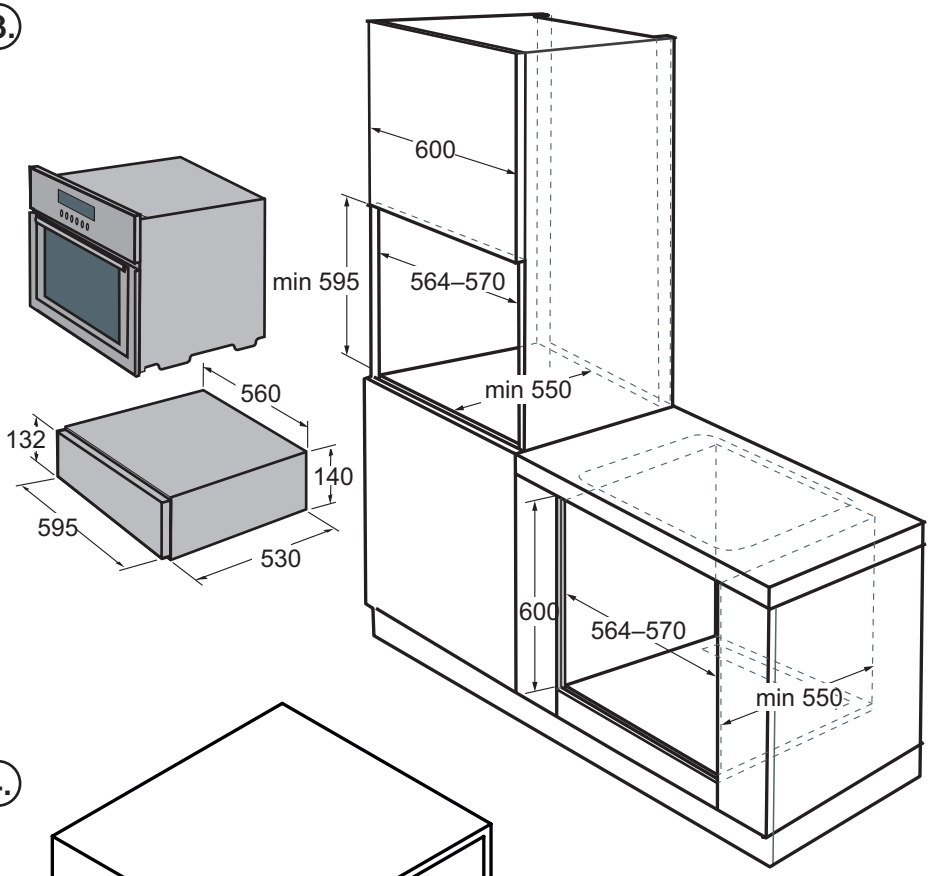
600
min 595
564–570
min 550
560
132
140
595
530
600
564–570
min 550

4.

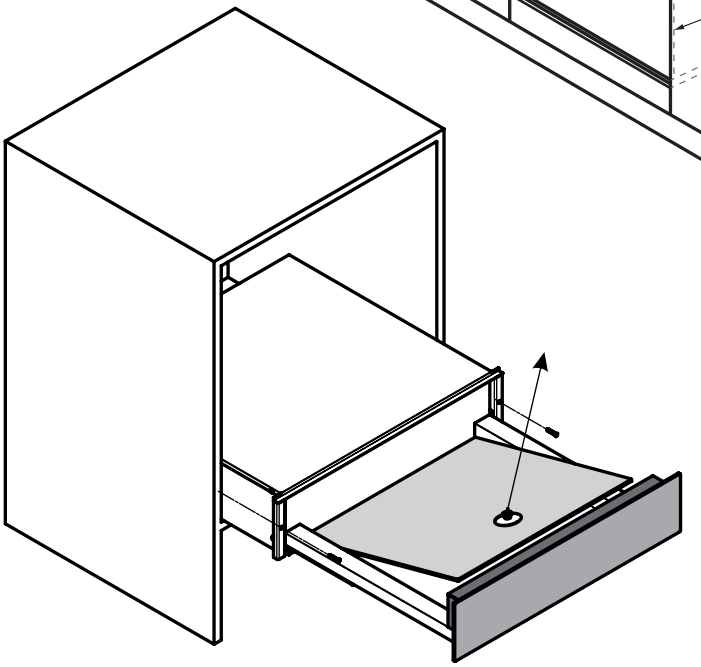

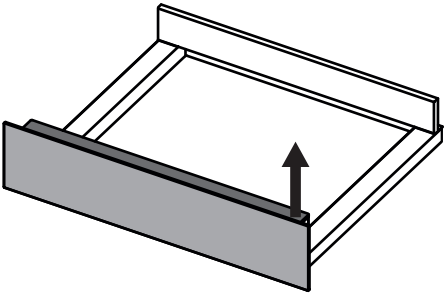

1.

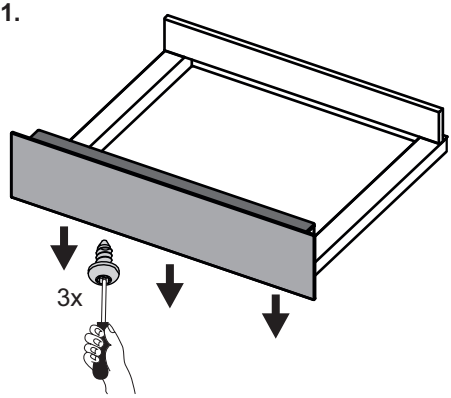

2.

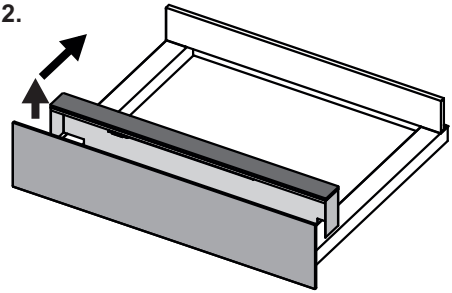

3.

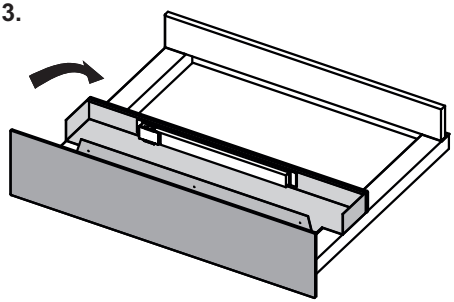

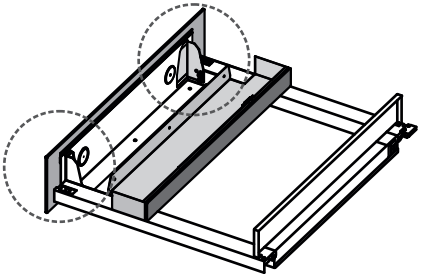

4.

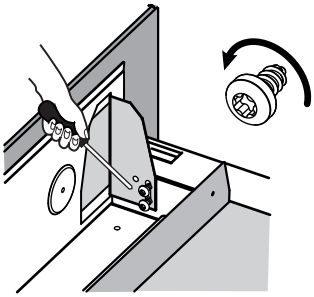

5.

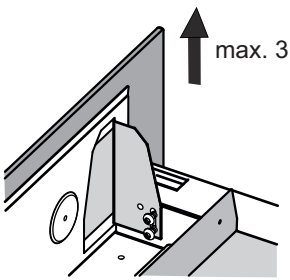

6.

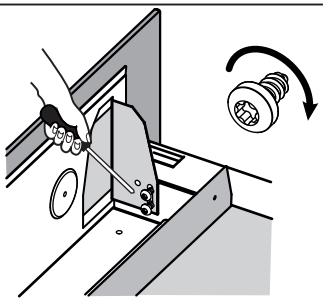

Estimado cliente,

Usted acaba de comprar un producto de nuestra nueva gama de aparatos. Es nuestro deseo que nuestro producto en vuestra pose vos funciona bien.
Antes de instalar y utilizar el aparato, lea atentamente estas instrucciones. Contiene información importante sobre la forma de operar de manera segura y económica del aparato. Mantenga las instrucciones junto con aparato para futuras consultas.

 Informaciones importantes

 Consejos, Notas

INTRODUCIÓN

6 9	INFORMACIONES, INSTRUCCIONES Y RECOMENDACIONES IMPORTANTES DESCRIPCIÓN Y MANEJO DEL ELECTRODOMÉSTICO	INTRODUCCIÓN Y DESCRIPCIÓN
11	USO DE CAJÓN CON CALENTAMIENTO	FUNCIONAMENTO
13 13 13	LIQUIDACIÓN DEL ELECTRODOMÉSTICO QUE YA NO NOS SIRVE LIMPIEZA Y MANTENIMIENTO RECLAMACIÓN	MANTENIMIENTO Y RECLAMACIÓN
14 15 15	CONEXIÓN DEL ELECTRODOMÉSTICO A LA RED ELÉCTRICA REGLAMENTO PARA LA INSTALACIÓN QUE HACER CUANDO EL CAJÓN CON CALENTAMIENTO NOFUNCIONA	INSTALACIÓN
16	DATOS TÉCNICOS	DATOS TÉCNICOS

INFORMACIONES, INSTRUCCIONES Y RECOMENDACIONES IMPORTANTES

MEDIDAS DE SEGURIDAD



Este aparato no puede ser utilizado por niños menores de 8 años, por personas con capacidades físicas o mentales reducidas o con falta de experiencia y conocimiento, a menos que estén bajo el control de otras personas con conocimiento del aparato, que hayan recibido instrucciones de cómo utilizarlo de una manera segura y comprendan los riesgos y peligros potenciales que el aparato puede causar durante su uso. Los niños no deben jugar con el aparato. La Limpieza y mantenimiento del aparato no deben ser hechas por niños sin supervisión de un adulto.

Antes de conectar, asegúrese de que los datos de la tensión de alimentación nominal especificado en la placa del aparato coinciden con los de su red electrica. El aparato solo debe ser conectado a la red eléctrica por personal de servicio tecnico o personal cualificado.

La instalación debe de ser realizada por profesionales calificados y deben ser llevadas a cabo en conformidad con las normas y reglamentos nacionales. El fabricante no se hace responsable por los daños causados al aparato electrodomestico o daños contra la salud, que sean debidos a errores en el montaje o el cableado.

Hay que confirmar la ejecución de estas operaciones en la hoja de garantía.

El fabricante no se hace responsable de los daños en el aparato o daños causados por el uso indebido o por fallo del sistema de proteccion de la fuente de alimentación (por ej. Sobretensión).

Utilice el aparato hasta después de la instalación en el armario.

¡Advertencia! Nunca quite la tapa del aparato. El posible contacto con las partes activas (con corriente), representa una amenaza para la seguridad de los usuarios.

¡Advertencia! En cualquier desmontaje y montaje de los aparatos fuera de su uso normal, el aparato debe ser desconectado de las redes eléctricas y confirmar que su estado es apagado. Al desconectar el aparato debe tener la certeza de que una de las siguientes condiciones ha sido cumplida:

- Desconectar el fusible o interruptores en el cuadro de distribución.
- Desconecte el enchufe de la reded. Al desconectar el enchufe de la toma no tire del cable eléctrico, tirar siempre del enchufe directamente.

El manejo del aparato o servicio poco profesional puede dar lugar a un riesgo de lesiones graves contra la salud o daños en el producto. La instalación, reparación, modificación e intervención en el aparato siempre debe ser realizado por el servicio tecnico o una persona cualificada. El fabricante no se hace responsable de las lesiones o daños causados por un manejo inadecuado o intervenciones no profesionales en el aparato. Un cable de alimentación dañado debe ser reemplazado por personal del servicio tecnico o una persona profesionalmente competente para evitar situaciones peligrosas.

Si usted nota algun defecto en el producto dentro del período de garantía, no lo repare usted mismo. Apague el aparato, confirme que se encuentra fuera de servicio y póngase en contacto con una persona cualificada autorizada para esta actividad. En el caso de incumplimiento de las directrices y recomendaciones descritas en este manual, el fabricante no se hara responsable de los daños causados.

El aparato está diseñado exclusivamente para uso domestico!

El uso indebido del aparato puede poner en peligro al usuario.

Sólo utilice el aparato para calentar los platos, mantener calientes los alimentos, la preparación de yogur, etc. Cualquier otro uso esta prohibido y puede ser peligroso. El fabricante no se hace responsable de los fallos o defectos que se producen debido a un uso inadecuado o incorrecto del aparato.

Dependiendo de la temperatura elegida para el funcionamiento, el interior del aparato puede alcanzar hasta 80°C. Al retirar los platos del aparato utilize guantes de cocina o una toalla.

ADVERTENCIA! El aparato y su parte accesible se calientan durante el uso.

Debe evitarse el acceso a niños menores de 8 años de edad, a menos que sean supervisados constantemente.

No se siente o apoye en el cajón abierto ya que podría dañar el mecanismo de deslizamiento.

La capacidad máxima del cajón es de 30 kg.

¡CUIDADO! Peligro de incendio: No almacene envases sintéticos u objetos inflamables en el interior del cajón calentador. Después de encender el aparato pueden dichos recipientes y objetos derretirse o encenderse.

No lo utilice para otros fines, tales como el calentamiento de la habitación. Las altas temperaturas pueden encender los artículos inflamables cerca del aparato.

Para limpiar el aparato no utilice nunca limpiadores a vapor o presión. Corre el riesgo de sufrir una descarga eléctrica. El vapor puede dañar los componentes eléctricos y ocasionar un cortocircuito. La presión de vapor puede causar daños permanentes en la superficie y componentes del aparato.

Si dejar de usar el aparato, como al final de su vida útil, por ejemplo, desenchufarlo de la red eléctrica y quite el cable de alimentación para que el aparato no sea peligroso.

OBJETIVO O FUNCIÓN DEL APARATO

El aparato está diseñado para cocinar alimentos y no debe utilizarse para otros fines. Opciones individuales de uso se describen exhaustivamente en este manual.

DESCRIPCIÓN Y MANEJO DEL ELECTRODOMÉSTICO

El aparato está diseñado para ser integrado en los muebles de cocina y está pensado para calientar los platos, descongelación, mantener la comida caliente, y preparación de yogur.

La calefacción del cajón es producida por un sistema que produce aire caliente mediante el uso de un ventilador que sopla el aire caliente para dentro del cajón. El aire circulante calienta platos de manera uniforme y rápida. Sin embargo, los platos colocados en la parte trasera del cajón pueden estar más calientes que los platos de la parte frontal del cajón.

El panel de control contiene sensores de controles con los programas predefinidos y modo manual que le permite elegir la temperatura deseada en una escala de 40-80°C (en incrementos de 10°C) y con apagado automático cuando al alcanzar el el tiempo programado (1-4 h).

El aparato se calienta sólo cuando el cajón está correctamente cerrado.

CONTROLES

El control del sensor se activa colocando un dedo sobre el icono correspondiente en el panel de control. Por esta razon el Panel de control debe de mantenerse limpio y seco.

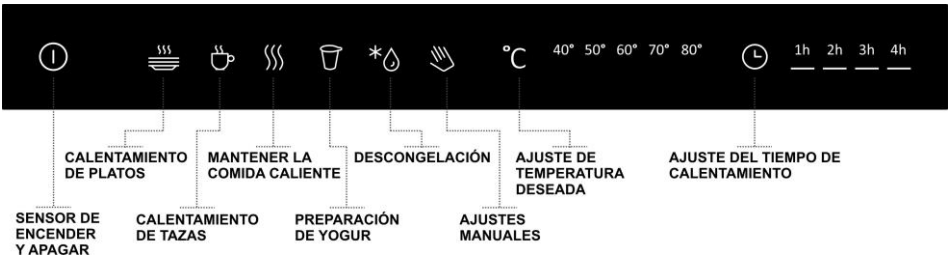

Sensor de encender y apagar

Calentamiento de platos
Calentamiento de tazas
Mantener la comida caliente
Preparación de yogur
Descongelación

Regímenes automaticos

Ajustes manuales
Ajuste de temperatura deseada
Ajuste del tiempo de calentamiento

Regímenes manuales

ANTES DEL PRIMER USO

Antes del primer uso, limpiar el aparato como se describe en "Limpieza y mantenimiento".
Deje que el cajón se calente durante al menos dos horas en la temperatura máxima. Durante este procedimiento, asegúrese de que la cocina esté bien ventilada. Las partes del aparato están protegidas por un agente especial, por esta razón, el aparato durante la primera calefacion emite un olor. El olor y el humo que pueda producir, desaparecera después de un corto periodo detiempo. Esto no significa que el aparato o el cableado estan defectuosos.

Capacidad

La capacidad puede variar cuando se utilizan platos de tamaños diferentes.

Algunos casos (ejemplos) sobre la capacidad.

Conjunto de la porción para 6 personas

6 platos poco profundos	ø 25,5 cm
6 platos hondos	ø 22 cm
6 platos de postre	ø 23,5 cm
1 plato ovalado	ancho de 32 cm
1 plato para servir	ø 19,5 cm
1 plato para servir	ø 18,5 cm

La capacidad maxima del cajon es de 30 kg.

UTILIZACIÓN DEL CAJÓN CALENTADOR

Abra el cajón presionando brevemente el panel frontal. Cargue los platos y seleccione el programa apropiado o seleccione un ajuste manual y ajuste la temperatura y tiempo de calentamiento. Cierre el cajón empujando en la pared frontal del zócalo. Después del cierre comienza a calentar.

Después del tiempo programado, el sistema de calefacción para y emite sonidos. La señal acústica suena durante un minuto y luego se oye un sonido corto, cada minuto. Después de cinco minutos del tiempo final programado el cajón se apaga.
Para interrumpir el programa establecido abra el cajón y luego apaga presionando el sensor „apagar“. Después de abrir el cajón se puede elegir otro programa o extender el tiempo de funcionamiento.

Observación
Al tocar el modo automático el programa cambiará a modo manual. Esta acción no se puede realizar en un programa para preparar yogurt.

Tiempo de calentamiento

El tiempo de calentamiento es influenciado por diferentes factores:
- Material y espesura del recipiente
- La cantidad de platos a calentar
- La manera en la que se organiza el cajón
- El ajuste de la temperatura

Por eso, el perfecto calentamiento puede tener diferentes periodos de tiempo. Los programas preestablecidos en este sentido son sólo indicativos. Después de algún tiempo usted encontrara el tiempo de cocinado apropiado para sus platos.

La vajilla situada en la parte trasera del cajón puede estar más caliente que la vajilla de la parte frontal del cajón. Al retirar la vajilla, utilice un guante un o paño de cocina.

USO DEL CAJÓN DE CALIENTAMINTO

Encender el cajón de calientaminto
Encende el cajón pulsionando el sensor para encender.



REGÍMENES AUTOMATICOS

Calentador de platos
Elege el modo o regim Calefacción de platos.



El modo automático está preajustado a **80°C** y un tiempo de calentamiento de **1 hora**. Está destinado para precalentar la vajilla destinada a servir la comida. La temperatura precalentada de los platos mantiene la temperatura de la comida servida.

Calefacción de tazas
Elege el modo o regim Calefacción de tazas.



El modo automático está preajustado a **60°C** y un tiempo de calentamiento de **1 hora**. Está destinado para precalentar tazas destinada a servir bebida caliente, por ejemplo espresso. Las tazas precalentadas garantizan la espuma del espresso preparada estable.

Mantener la comida caliente
Elege el modo o regim para Mantener la comida caliente.



El modo automático está preajustado a **60°C** y un tiempo de calentamiento de **2 horas**. Está destinado para mantener la temperatura caliente de la comida cocinada en la vajilla o platos.

Yogur
Elege el modo o regim YOGUR.



El modo automático tiene una temperatura preestablecida de **40°C** y un tiempo de calentamiento de **4 horas**. Está diseñado para preparar yogurt. Este procedimiento requiere ajustes de temperatura precisas y un tiempo fijo, Por esta razon en este modo, no se pueden cambiar estos valores.

Consejo: Preparación de yogur
1 l de leche entera fresca se calienta proximadamente a 80°C y luego se deja enfriar a 40°C. Agregue a la leche 2 cucharadas de yogur natural con cultivos vivos. Vierta la leche en los vasos y cierrelos. Vasos y tapas deben estar completamente limpios, preferiblemente esterilizados. Introduzca los vasos en médio del zócalo. No ponga los vasos menos de 10 cm de la parte trasera del cajón. Entre los vasos deje huecos o espacios, para permitir que circule el aire.

Seleccione el modo de yogurt. Después de 4 horas el programa ha terminado, deje durante otras 2 horas para fermentar el yogurt en el cajón sin calentamiento. Después de 10 horas el yogur está listo, dejar enfriar y luego guardarlo en la nevera donde debe madurar.

La descongelación
Selecione el modo o regim descongelación.



El modo automático está preajustado a **40°C** y un tiempo de calentamiento de **2 horas**. Está destinado a descongelar los alimentos congelados. Los alimentos congelados deben de ponerse en los vasos o platos más profundos, para garantizar la captura del agua descongelada.

MODOS MANUALES

Selecione el modo AJUSTE MANUAL.



Seleccione la temperatura deseada pulsando repetidamente el sensor de temperatura.



La temperatura se puede ajustar entre 40 a 80°C en pasos de 10°C.
La temperatura de ajuste aparece en la pantalla de la temperatura.



Seleccione el tiempo de calentamiento deseado.



El tiempo se puede seleccionar entre 1-4 horas en incrementos de una hora.
El tiempo ajustado aparece en la pantalla de tiempo.



Seguridad de los niños
El Dispositivo de seguridad para niños pretende evitar que los niños tomen control del aparato. El control de Prevención se activa con el sensor, pulsando ajuste manual durante 5 segundos.



Después de eso los sensores permanecen inactivos. Solo se muestra el símbolo Ajuste manual. El modo se activa de nuevo pulsando el sensor ajuste manual durante 5 segundos.

Apagar el cajón
El cajón se apaga pulsando el sensor para apagar.



La toma se apaga automáticamente cuando el tiempo de calentaminto selecionado expira.

LIQUIDACIÓN DEL ELECTRODOMÉSTICO QUE YA NO NOS SIRVE



El símbolo o etiqueta pegada en el producto o en su embalaje indica que este producto no puede ser tratado como residuo ni tirado a la basura. debe ser llevado a un centro de recogida de residuos, especialmente para el reciclaje de aparatos eléctricos y electrónicos. Al garantizar la correcta eliminación de este producto ayuda a proteger posibles consecuencias negativas para el medio ambiente y la salud humana. Para obtener información más detallada sobre el reciclaje de este producto, por favor póngase en contacto con su ayuntamiento o el servicio de recogida de basura doméstica o la tienda donde adquirió el producto.

El embalaje es 100% reciclable y está marcado con el símbolo de reciclaje. Por lo tanto, no debe desecharse con la basura doméstica, sino deshacerse de el según la normativa local.

LIMPIEZA Y MANTENIMIENTO



Advertencia importante!
Para limpiar el aparato no utilice nunca limpiadores a vapor o presión.
Para quitar el vidrio interno utilize las ventosas de succión de accesorios (Fig. 4).
Limpie la superficie con un paño húmedo. Si está muy sucio, agregue unas gotas de detergente para lavar platos en la agua. Finalmente, limpie con un paño seco.
El vidrio delantero se limpia con limpiacristales y un paño suave. No utilice un rascador de cristal.

Tampoco use: (ej. Estropajos) detergentes que contengan soda, ácidos o cloruros, detergentes abrasivos (polvos y pastas), esponjas abrasivas o esponjas que contienen residuos de abrasivos, detergentes antical, detergentes para maquinas de lavar vallija, spray limpiador de hornos.

RECLAMACIÓN

Si en el plazo de garantía surgiera algún defecto del electrodoméstico, no lo arregle Usted mismo. Aplique el derecho de reclamación en la tienda donde lo haya comprado, en los talleres de servicio de la marca o firmas gerentes del servicio indicadas en las Condiciones de Garantía. Para hacer la reclamación guíese por el texto de la Hoja de Garantía y Condiciones de Garantía. Sin la entrega de la Hoja de Garantía correctamente rellenada, la reclamación no será válida.

CONEXIÓN DEL ELECTRODOMÉSTICO A LA RED ELÉCTRICA

La conexion del aparato a la red eléctrica sólo podrán hacere por una empresa profesionalmente cualificada, de acuerdo con las normas y reglamentos nacionales.
Para desconectarse de la red, debe existir un dispositivo integrado antes del cableado para desconectar todos los polos del aparato.
Este requisito no se aplica si el cable de conexión esta equipado con un enchufe y este puede ser fácilmente y sin obstáculos retirado de la toma electrica.
El aparato está equipado con un cable de 3 hilos con una sección transversal de 1,5 mm tipo H05VV-F 3G1.5. Los extremos del los cables están reforzadas con alambrre para evitar que se deshilache los terminales.
El aparato debe estar conectado a la red eléctrica con la tensión especificada que se indica en la placa de identificación, y que , lo que corresponde a la entrada del cajón calentador.

CONEXIÓN

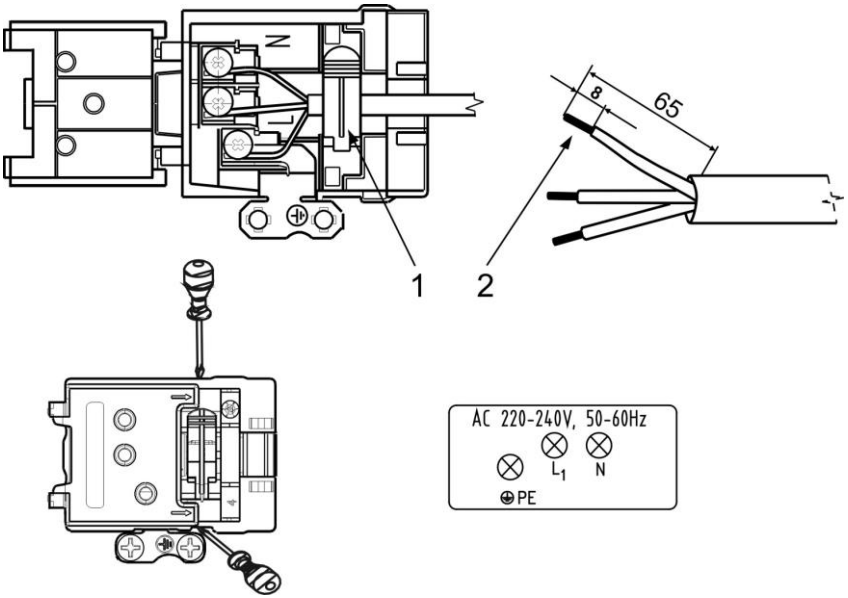

1. Abrazadera para impedir la extracción del cable
2. Terminales de los conductores reforzados con remate fijado a presión

REGLAMENTO PARA LA INSTALACIÓN

Durante la instalación del electrodoméstico es indispensable realizar, ante todo, las siguientes operaciones para su funcionamiento:
Verificar que esté conectado correctamente a la alimentación de la corriente eléctrica.Control de la función de calefacción, ventilador y de los elementos de control.
Mostrar al cliente todas las funciones del electrodoméstico e informarle sobre su manejo y mantenimiento.



ADVERTENCIA IMPORTANTE!
Al manipular el aparato fuera de uso común es importante asegurar su desconexión de la red eléctrica, sacando el enchufe de la toma de corriente o apagar el interruptor antes del aparato.

 El dispositivo no está listo para operar con control remoto, temporizadores externos u otros sistemas especiales de control a distancia.

QUÉ HACER CUANDO EL CAJÓN DE CALENTAMIENTO NO FUNCIONA?

ADVERTENCIA! Todas las posibles reparaciones deben ser realizadas únicamente por el servicio tecnico o personal cualificado. El trabajo de las reparaciones por parte de personas no autorizadas por el fabricante es peligroso.

En caso de fallos ligeros del aparato, compruebe primero si puede usted solo reparar, utilizando nuestras instrucciones.

Si la vajilla no se calient a suficientemente compruebe si.
Compruebe si:
- El aparato está encendido;
- Ajuste la temperatura adecuada;
- La toma de la parte posterior del cajón no está cubierta totalmente de platos;
- El tiempo ha sido suficiente para calientar los platos.

El tiempo de calentamiento depende de varios factores, incluyendo:
- El Material y espesura del recipiente;
- La cantidad de platos a cal;
- La Manera en que se organizan los platos en el cajón.

Los platos no estan calientes.
Compruebe si:
- El fusible, eventualmente no se ha fundido. El Disparor del interruptor automático en el cuadro de distribución.
- Se oye el sonido del ventilador.

Si el ventilador funciona, hay un fallo en el elemento de calefacción.

El Fallo del sensor de temperatura se indica mediante la pantalla de la temperatura que parpadeia y emite un tono intermitente. Despues el cajón se apaga automáticamente.

DATOS TÉCNICOS

DATOS TÉCNICOS	
CAJÓN CALENTADOR	**WDH14BG**
Dimensiones	560 x 595 x 140 mm
Voltaje de la corriente eléctrica	220-230 V ~; 50/60 Hz
Potencia de entrada total	410 W

Hisense UK LTD
Ground floor, Munroe Court, White Rose Office Park, Millshaw Park Lane, Leeds LS11 0EA United Kingdom
www.hisense.co.uk

GORENJE gospodinjski aparati, d.o.o
Partizanska cesta 12
SI-3320 Velenje, SLOVENIA
info@gorenje.com

El fabricante se reserva el derecho de hacer pequeños cambios en el manual como consecuencia de cambios innovadores o tecnológicos del producto, no influyendo en su funcionamiento.

SAP 954867es

2025 04 11
SAP 954867es, pt

Hisense

GORENJE gospodinjski aparati, d.o.o
Partizanska cesta 12, SI-3320 Velenje, SLOVENIA
info@gorenje.com

CE